ENGINE-MORPH

2in1

ENGINEERING FORKLIFT FORM

MACHINE LINKAGE

FC9311-2

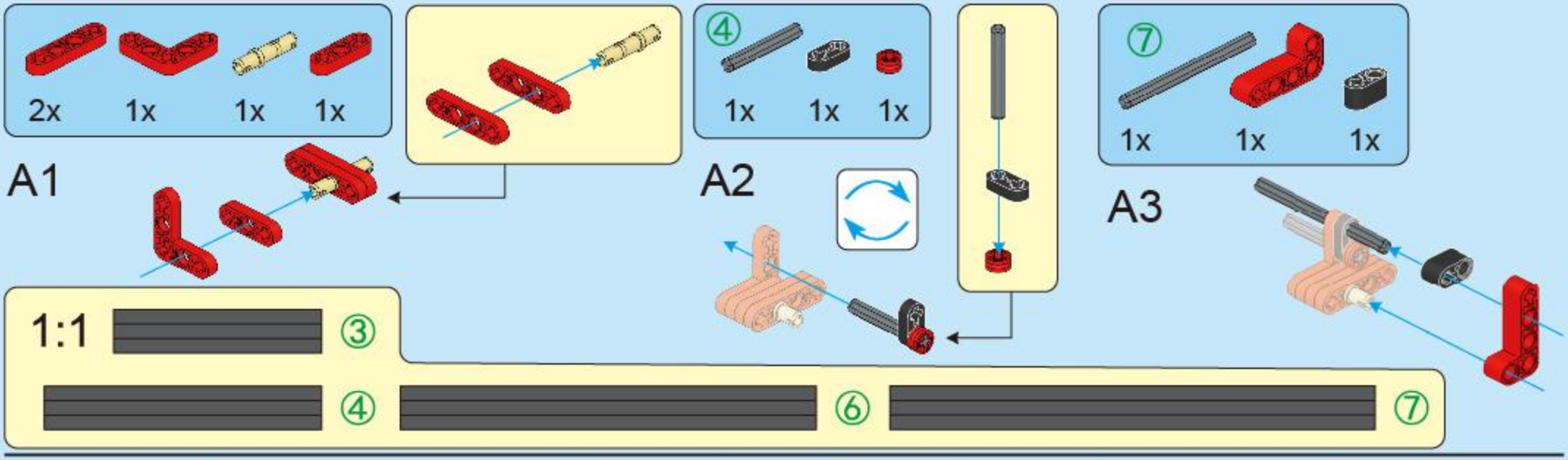
2x 1x 1x 1x
A1
④
1x 1x 1x
A2
⑦
1x 1x 1x
A3
1:1
③
④
⑥
⑦

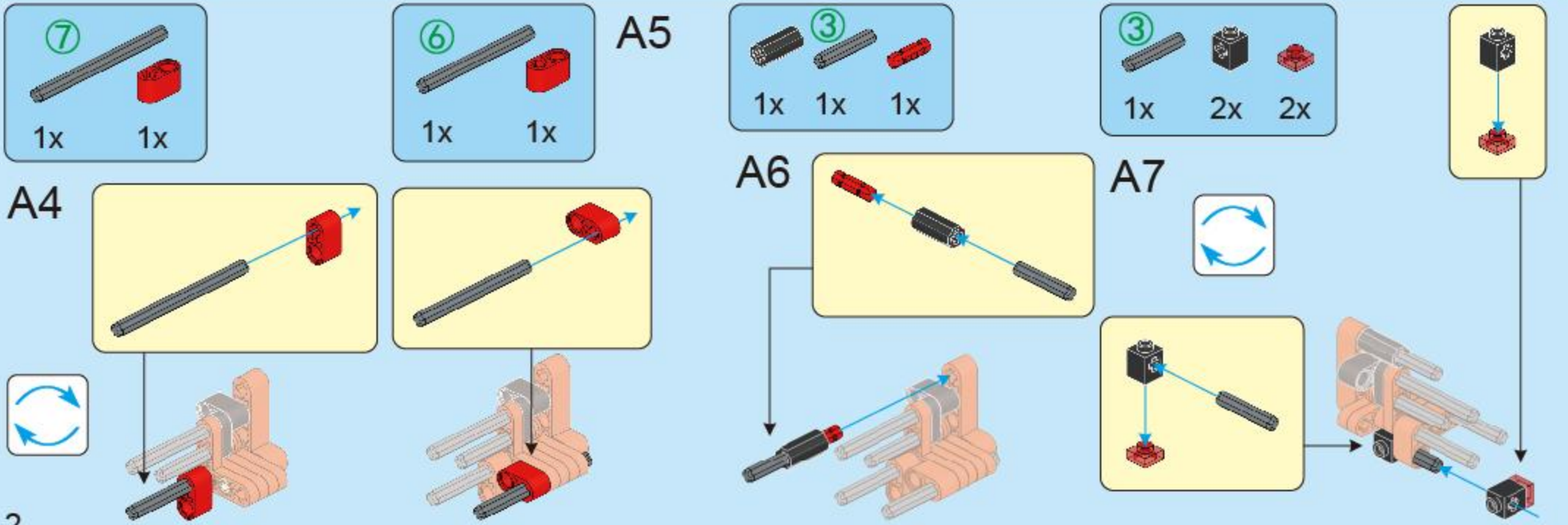
⑦
1x 1x
⑥
1x 1x
A5
③
1x 1x 1x
③
1x 2x 2x
A4
A6
A7

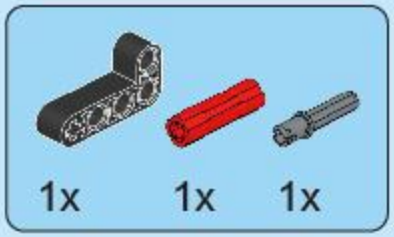

A8

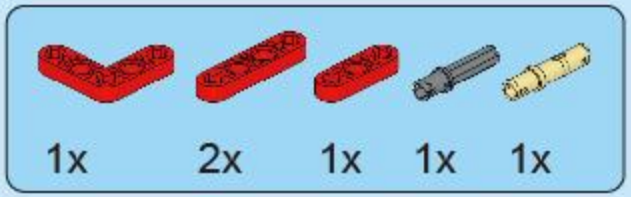

A9

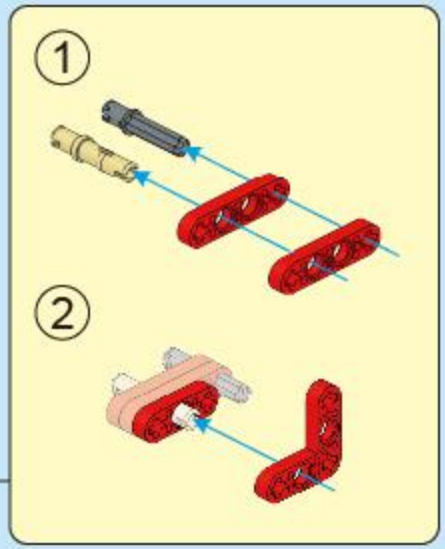

A10

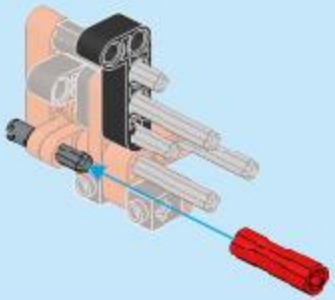

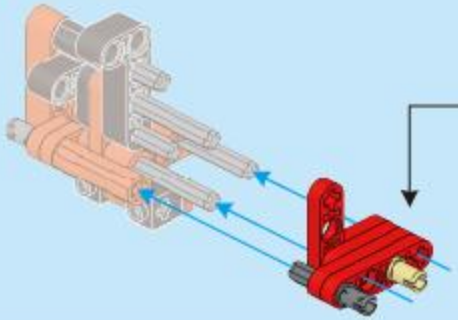

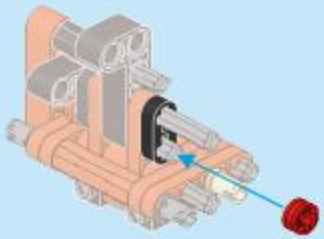

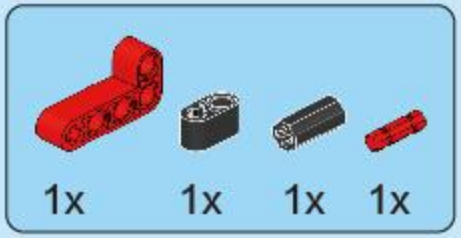

A11

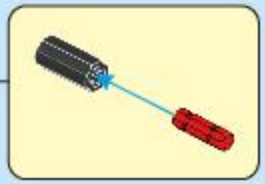

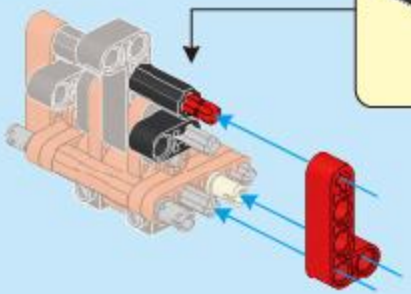

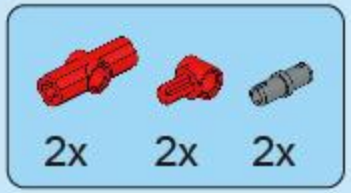

A12

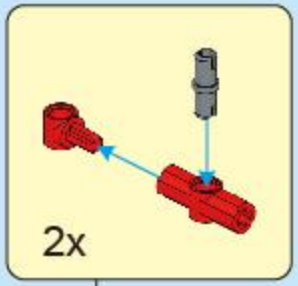

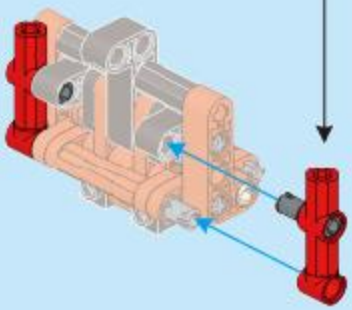

A13

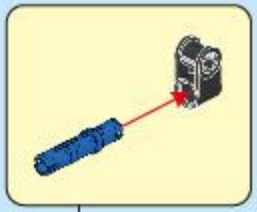

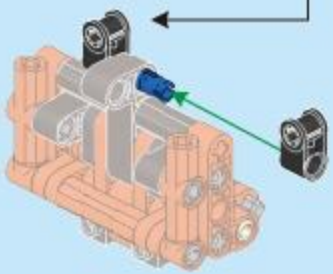

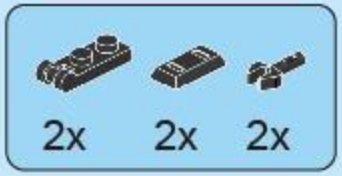

A14

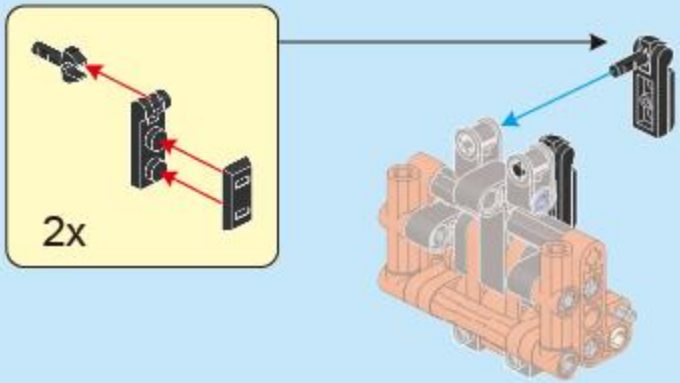

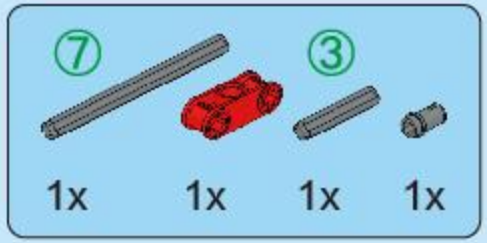

A15

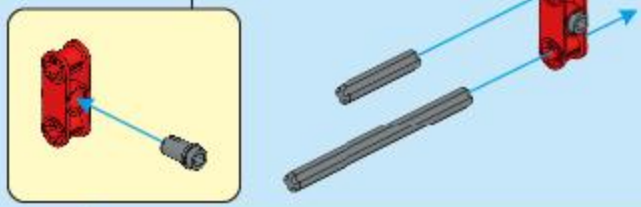

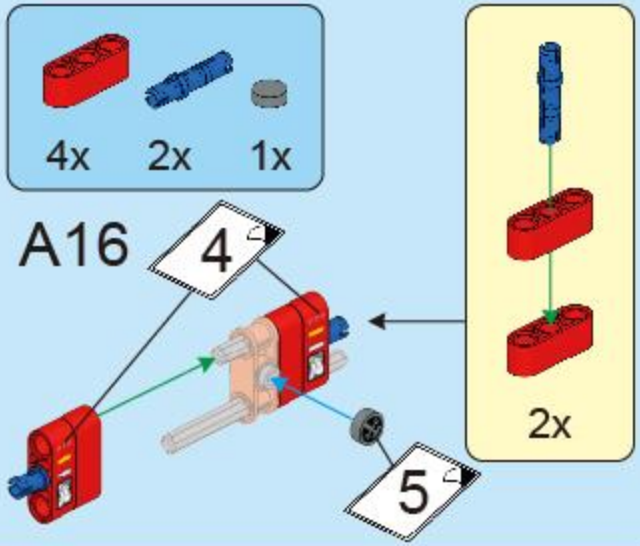

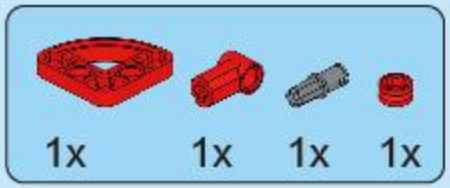

A17

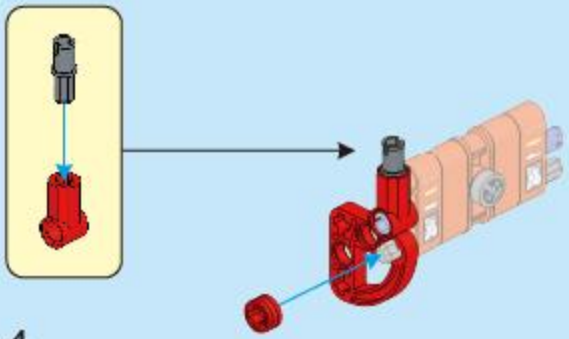

A18

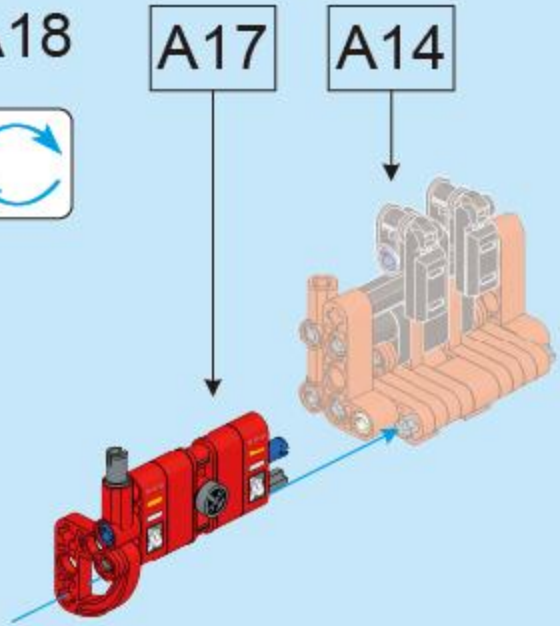

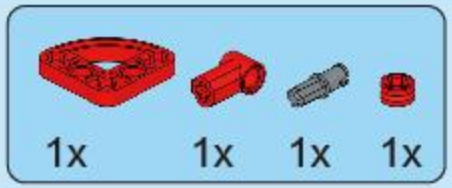

A19

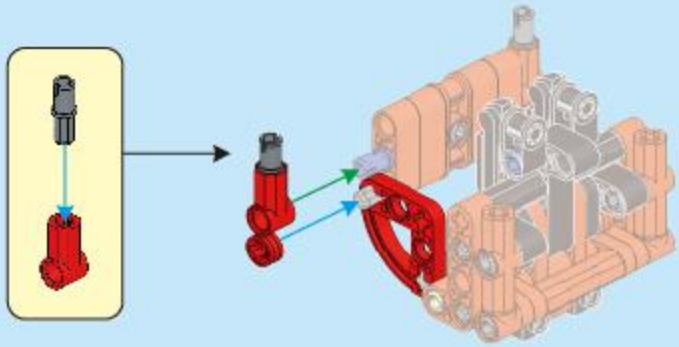

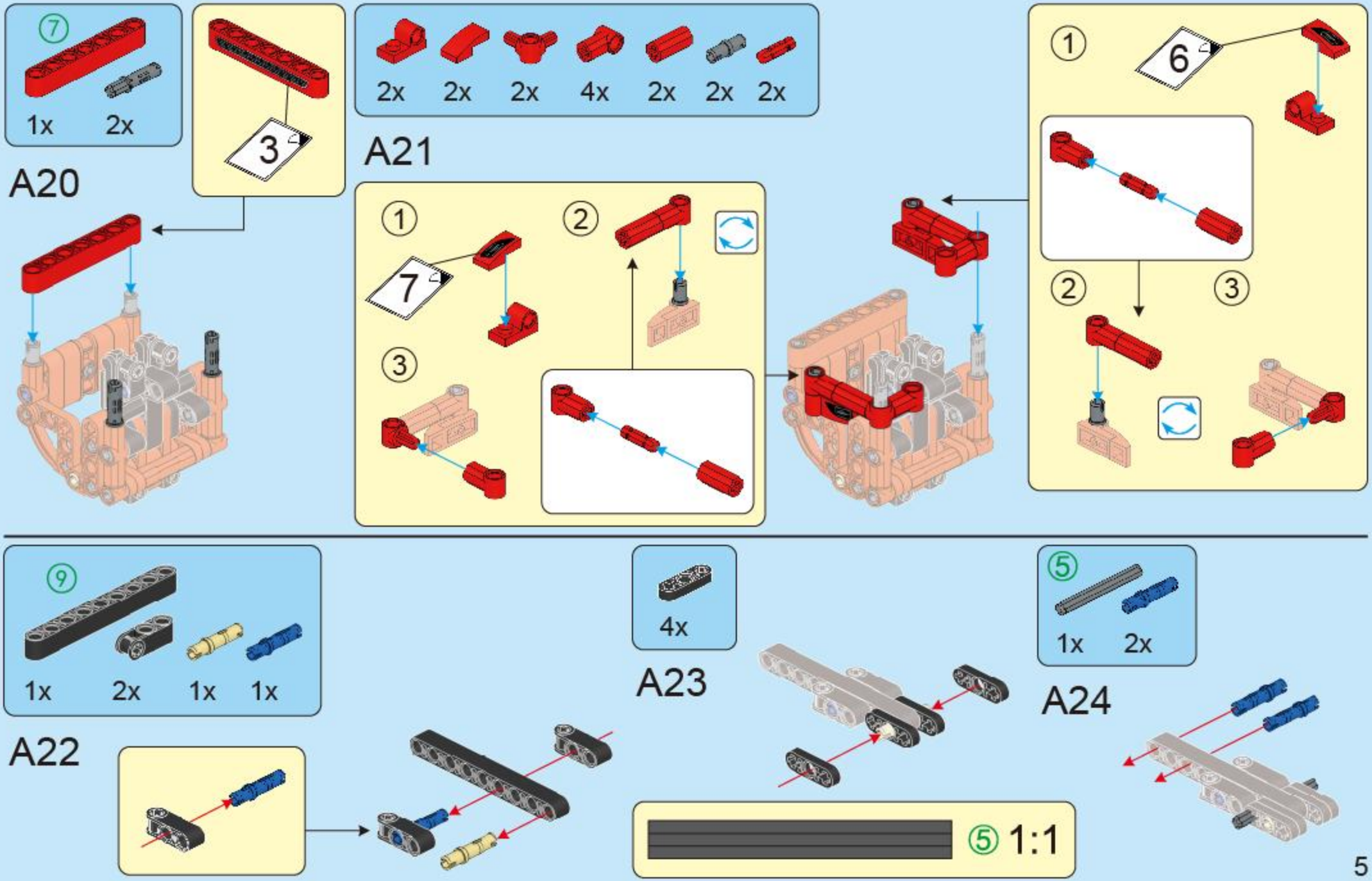
7
1x
2x
3
A20
2x
2x
2x
4x
2x
2x
2x
A21
1
7
2
3
1
6
2
3
9
1x
2x
1x
1x
A22
4x
A23
5
1x
2x
A24
5
1:1

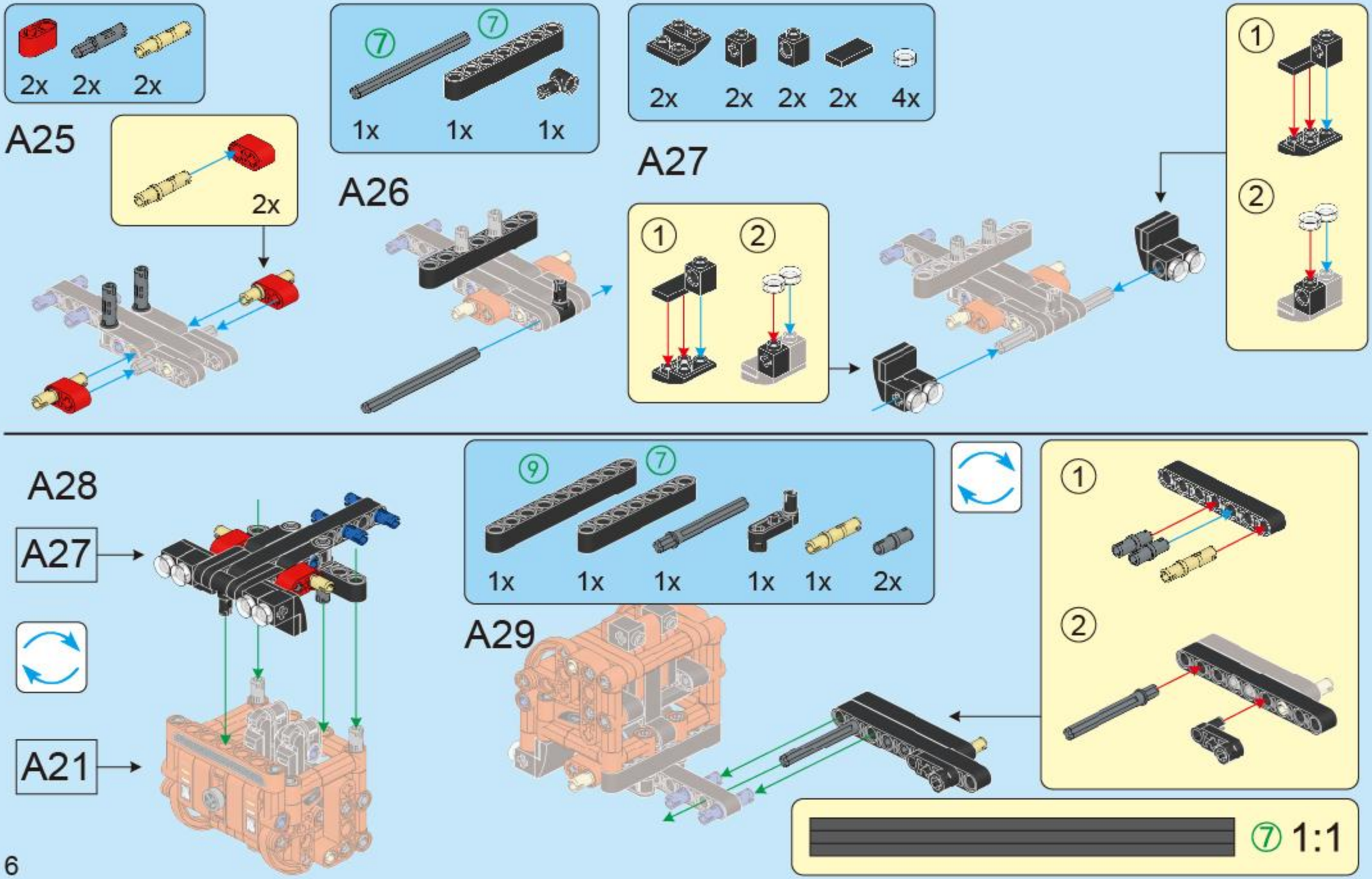
2x 2x 2x
A25
2x
7 7
1x 1x 1x
A26
2x 2x 2x 2x 4x
A27
1
2
A28
A27
A21
9 7
1x 1x 1x 1x 1x 2x
A29
7 1:1

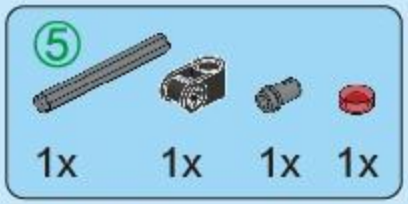

A30

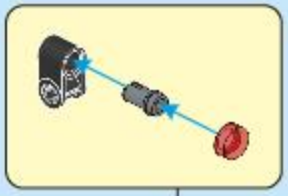

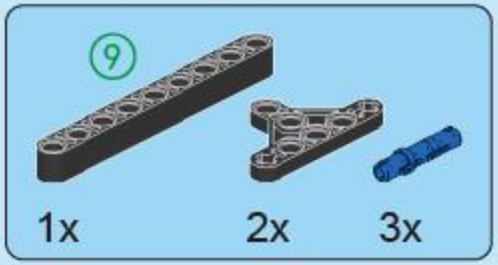

A31

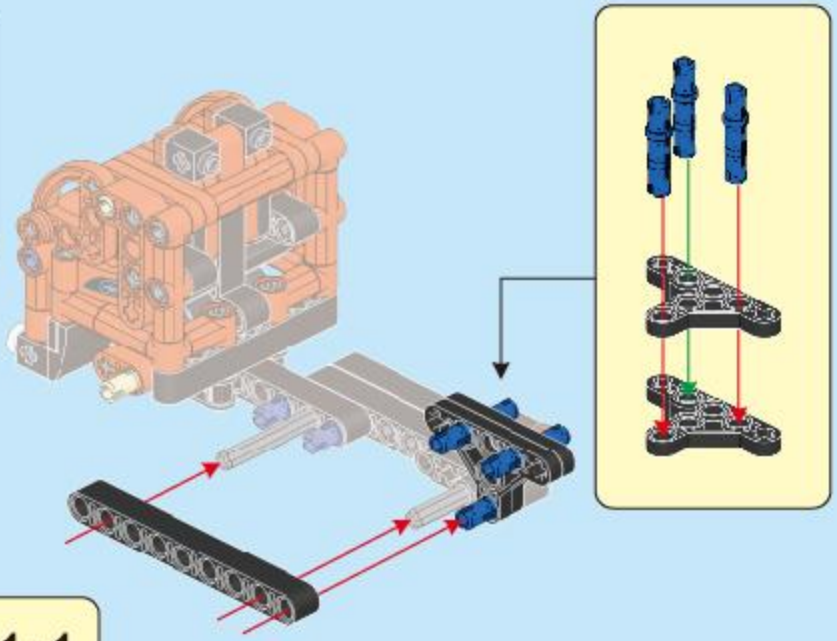

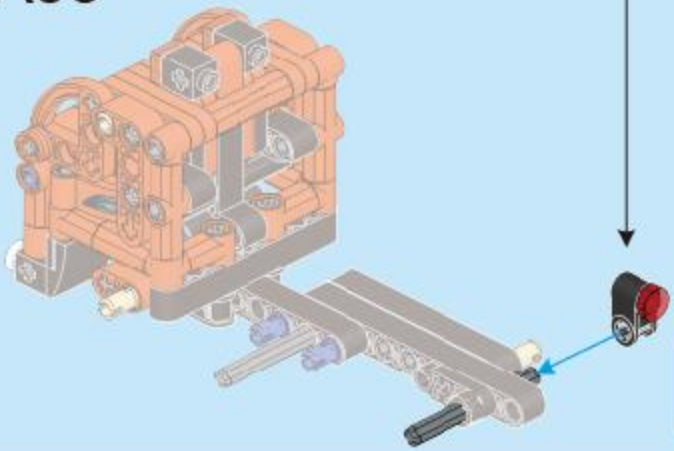

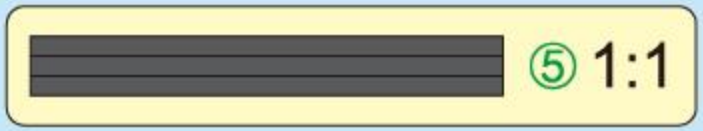

A32

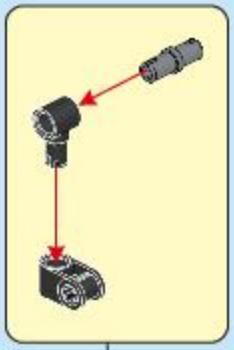

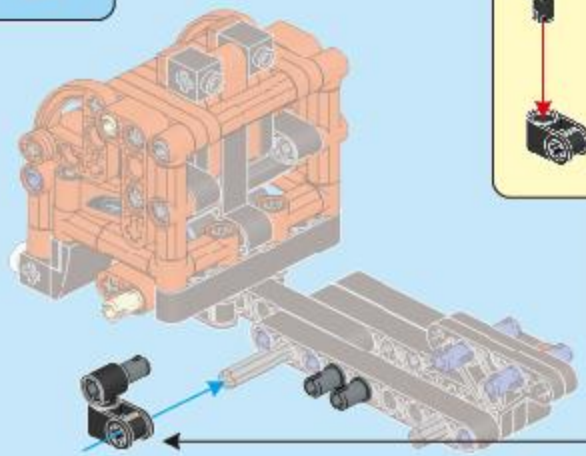

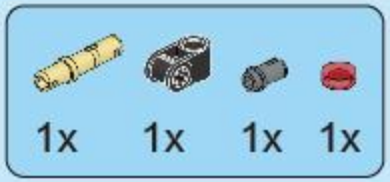

A33

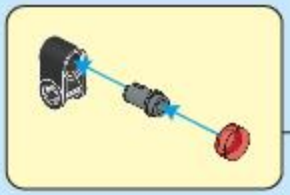

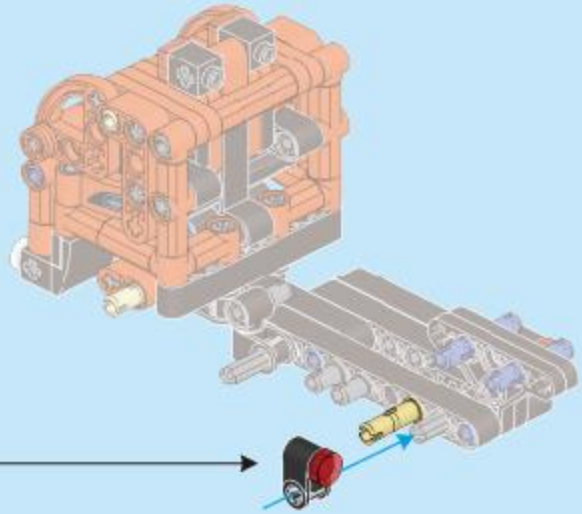

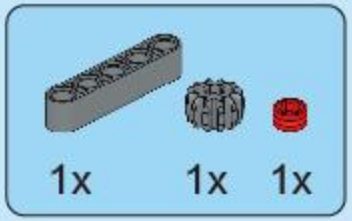

A34

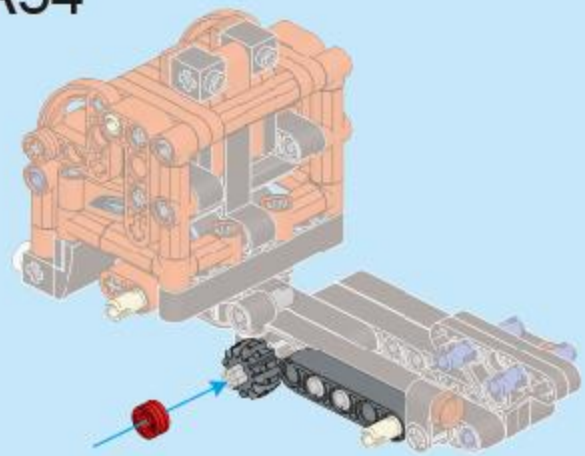

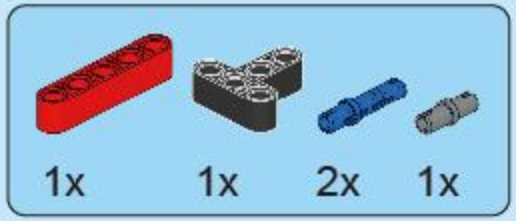

A35

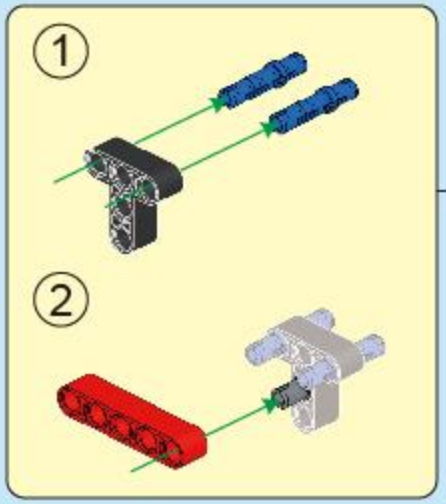

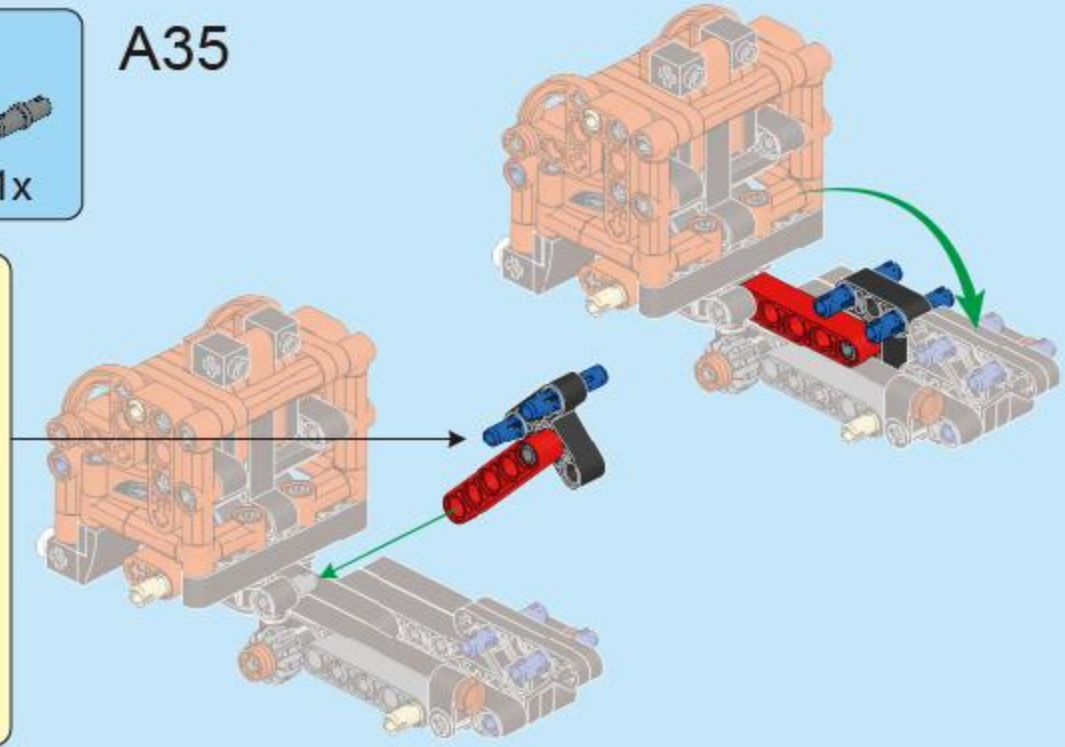

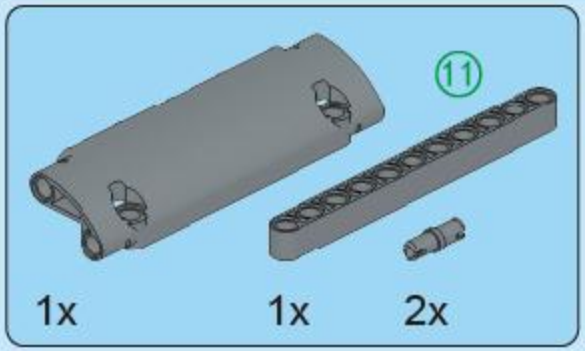

A36

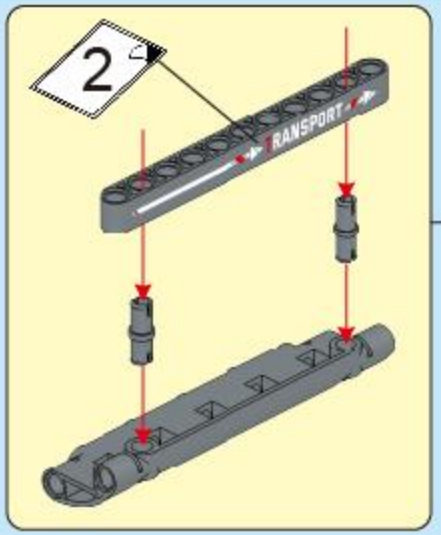

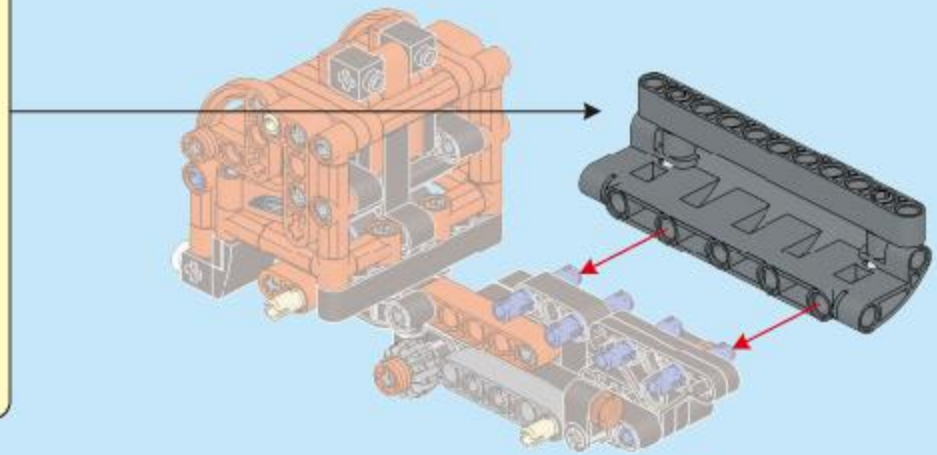

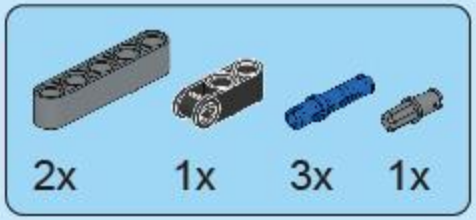

A37

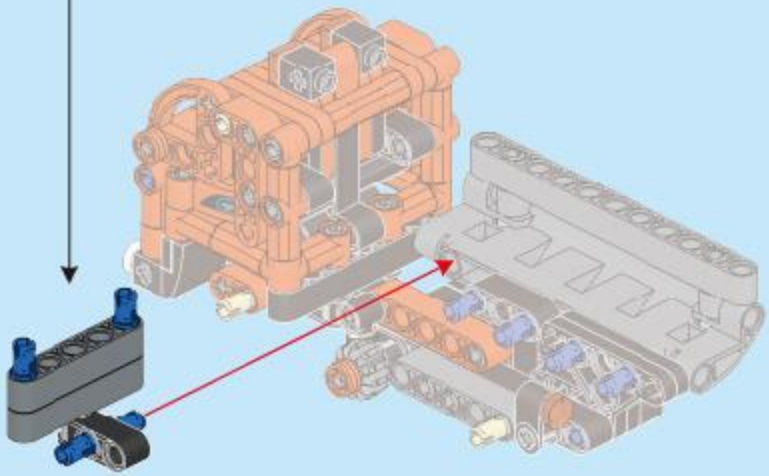

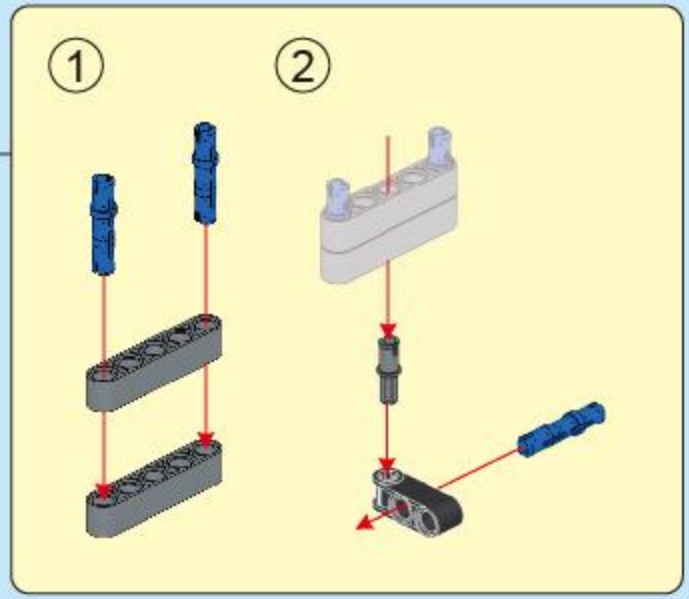

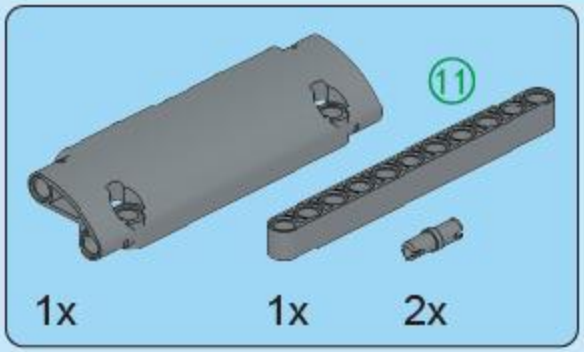

A38

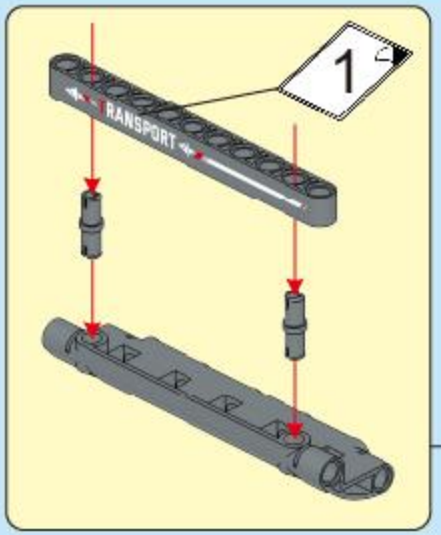

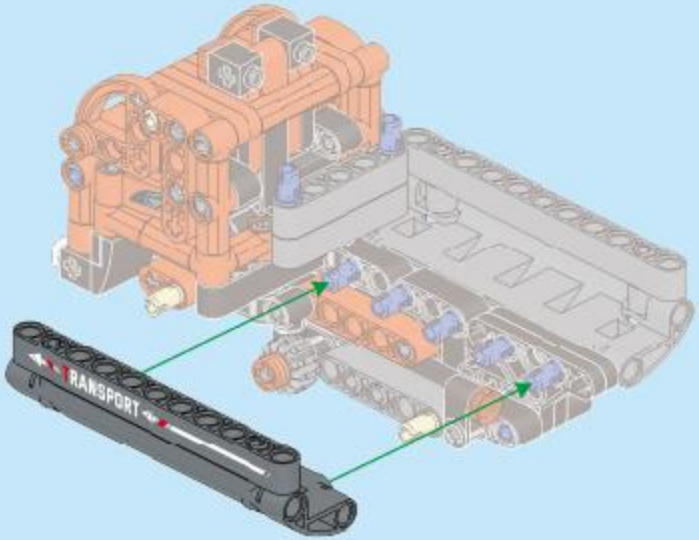

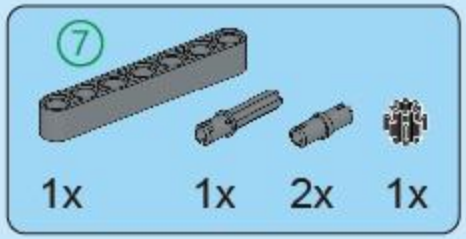

A39

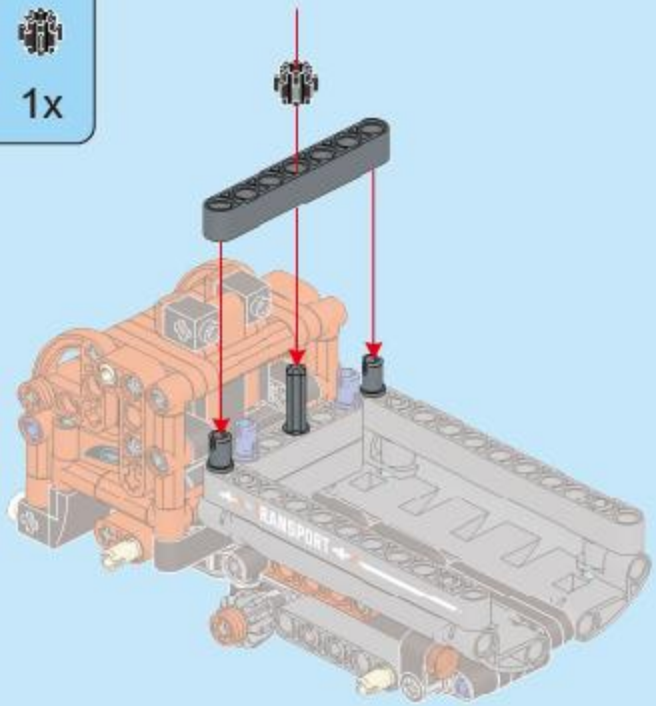

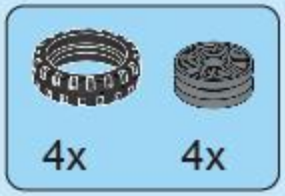

A40

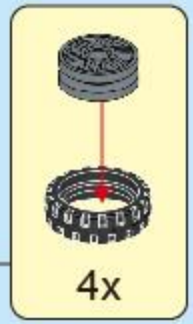

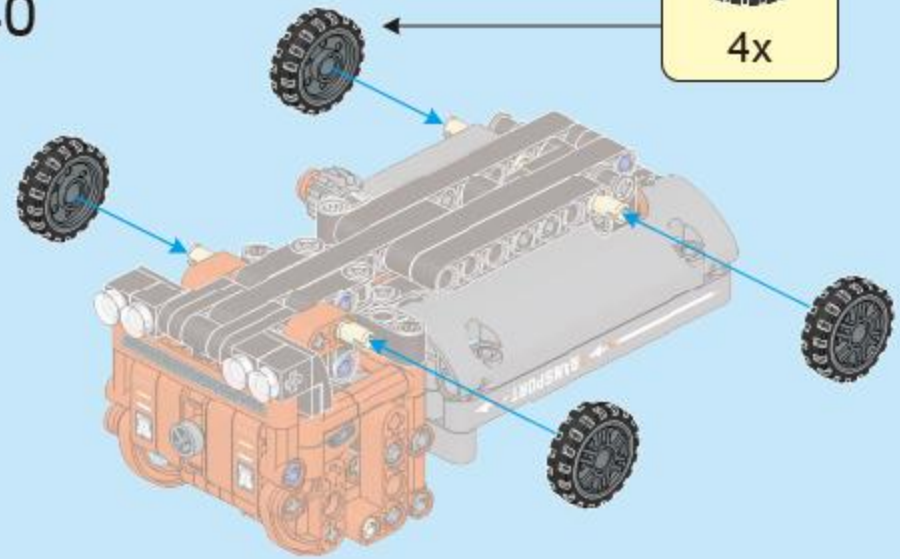

A

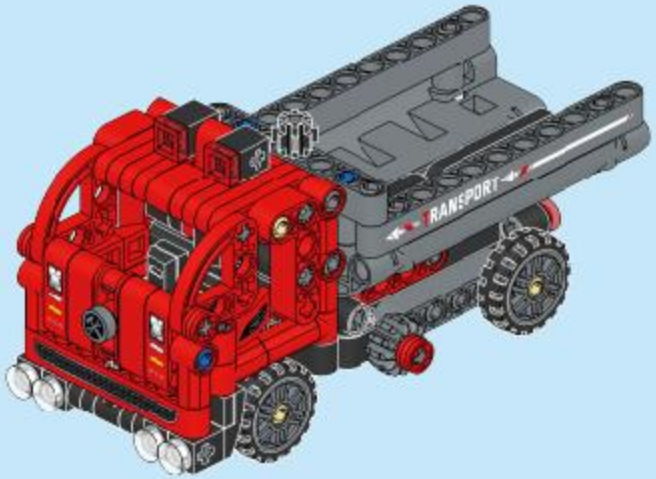

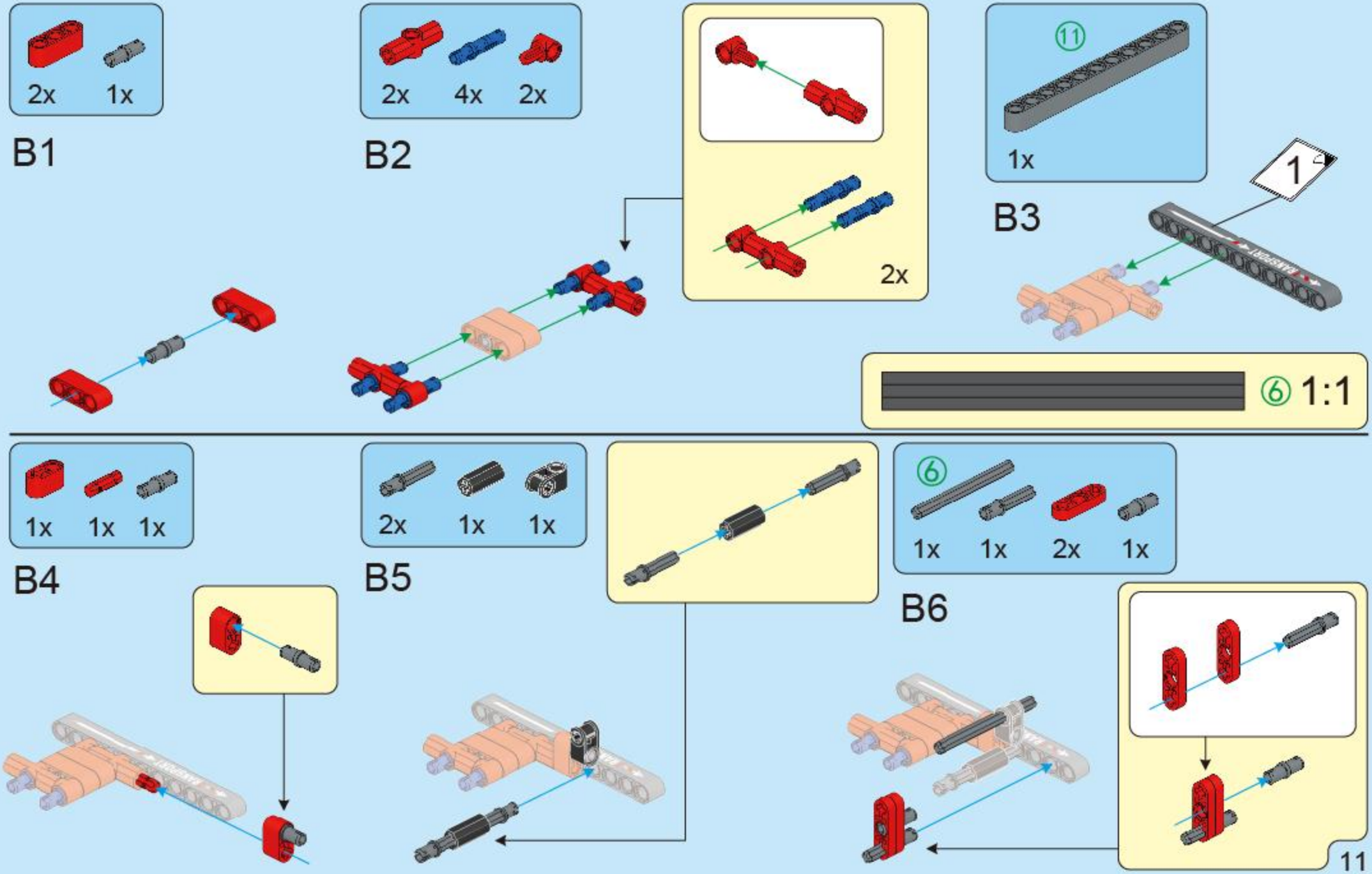
2x 1x
B1
2x 4x 2x
B2
2x
11
1x
B3
1
6 1:1
1x 1x 1x
B4
2x 1x 1x
B5
6
1x 1x 2x 1x
B6
11

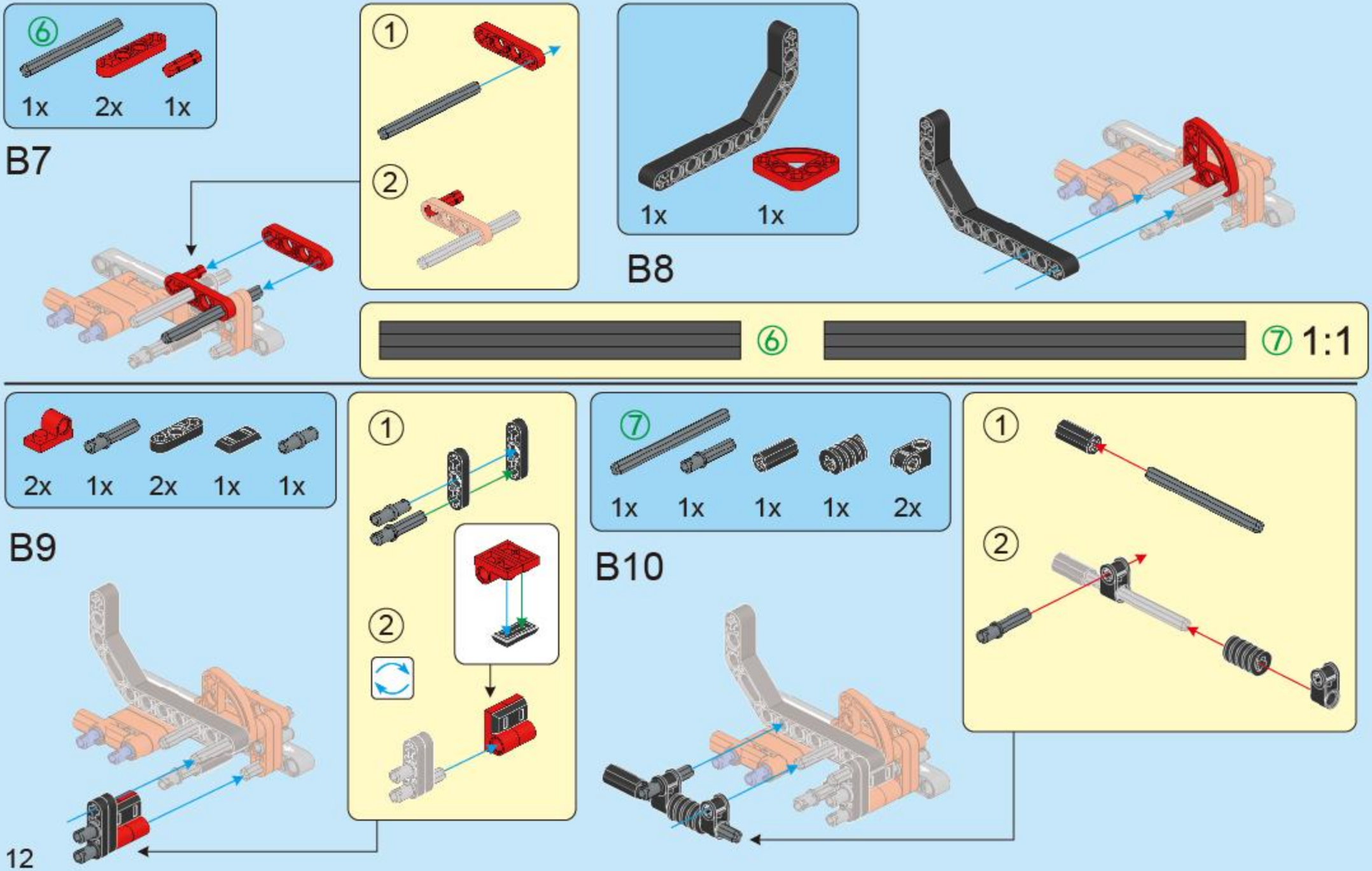
6
1x
2x
1x
B7
1
2
1x
1x
B8
6
7
1:1
2x
1x
2x
1x
1x
B9
1
2
7
1x
1x
1x
1x
2x
B10
1
2

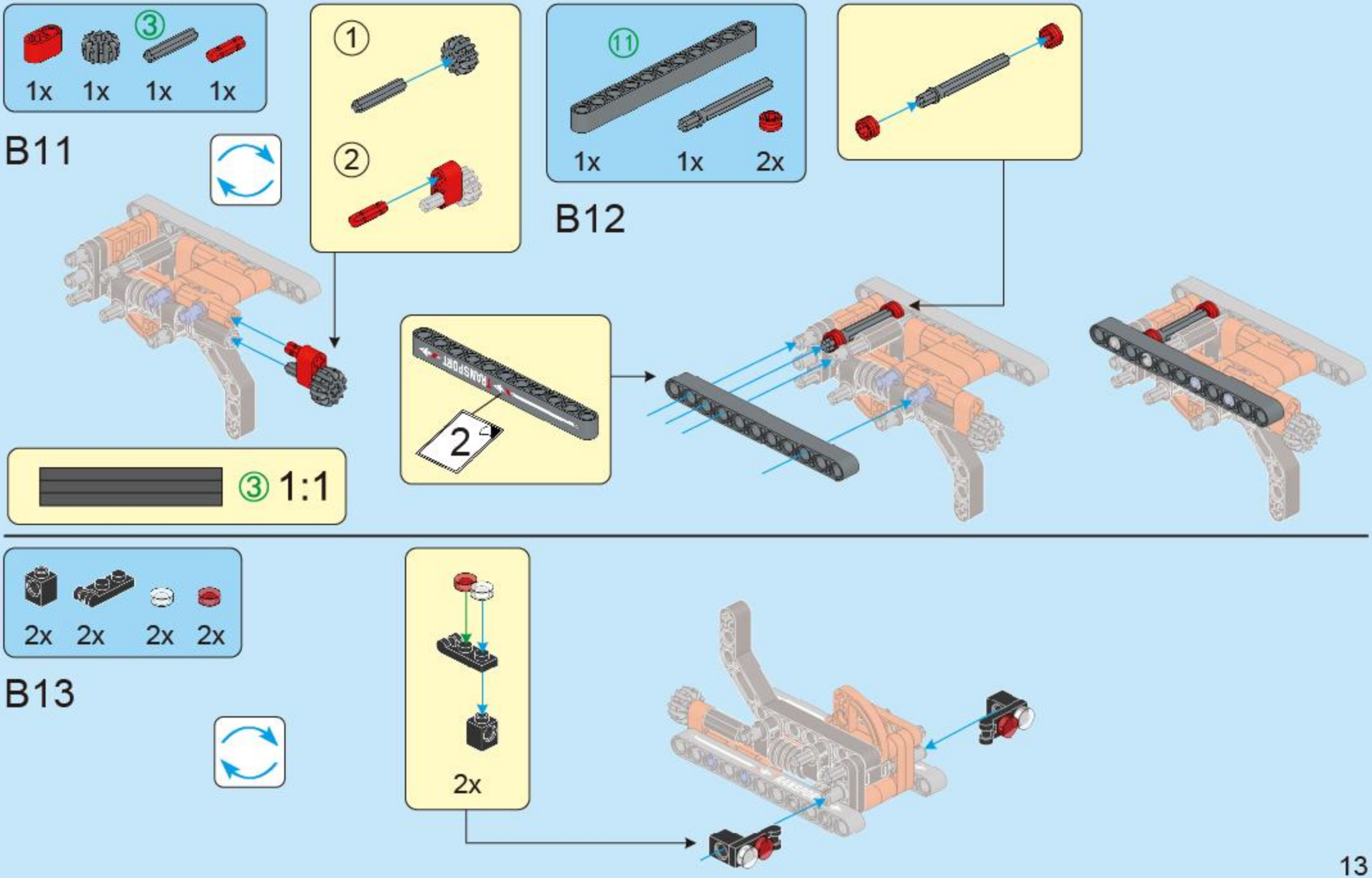
③
1x 1x 1x 1x
B11
①
②
⑪
1x 1x 2x
B12
③ 1:1
2
2x 2x 2x 2x
B13
2x

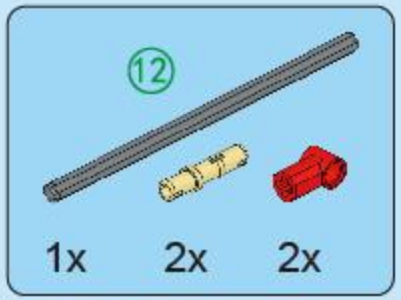

B14

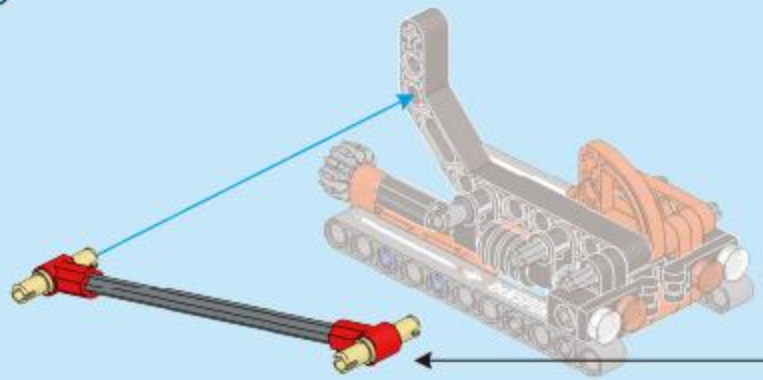

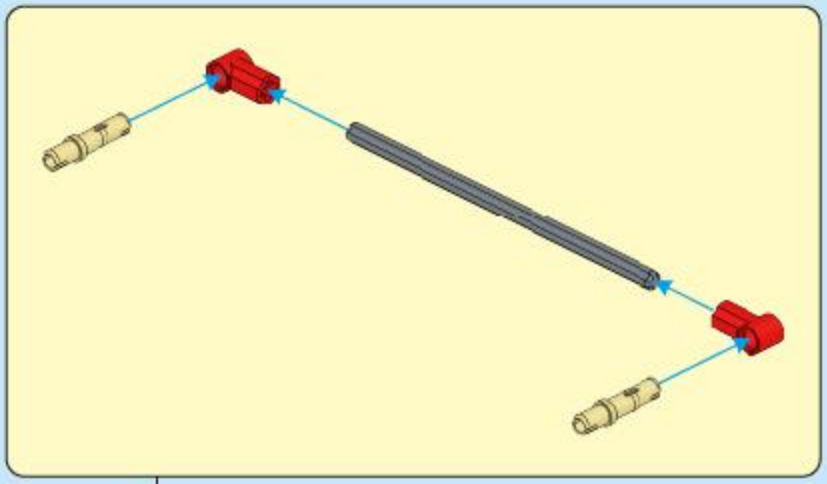

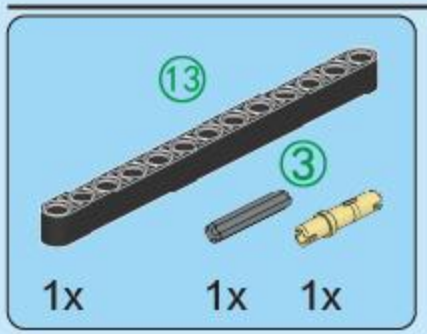

B15

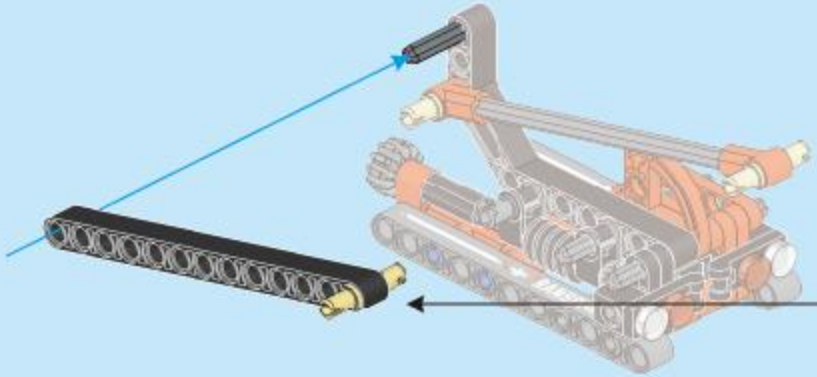

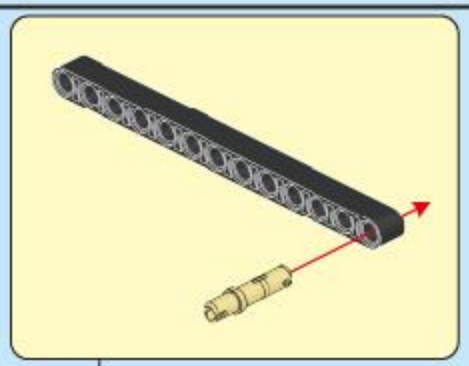

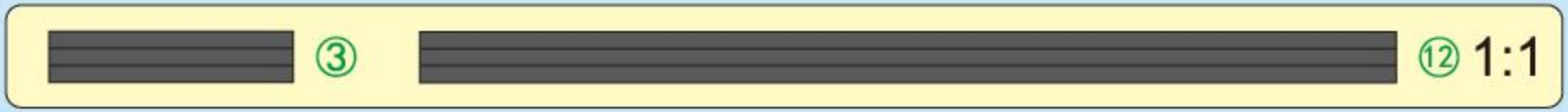

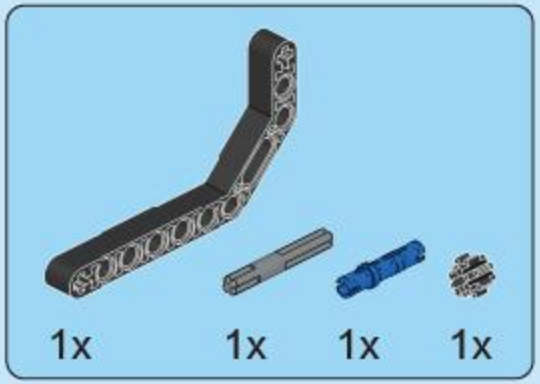

B16

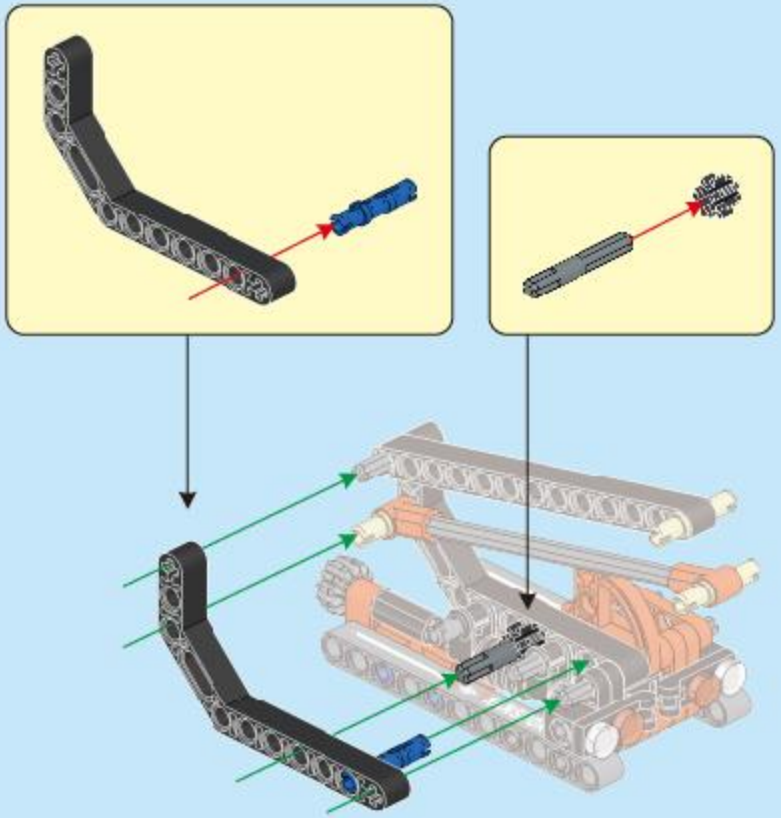

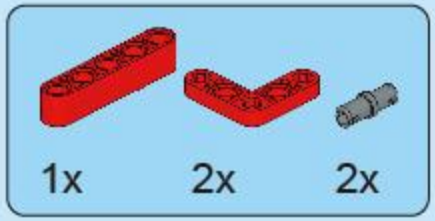

B17

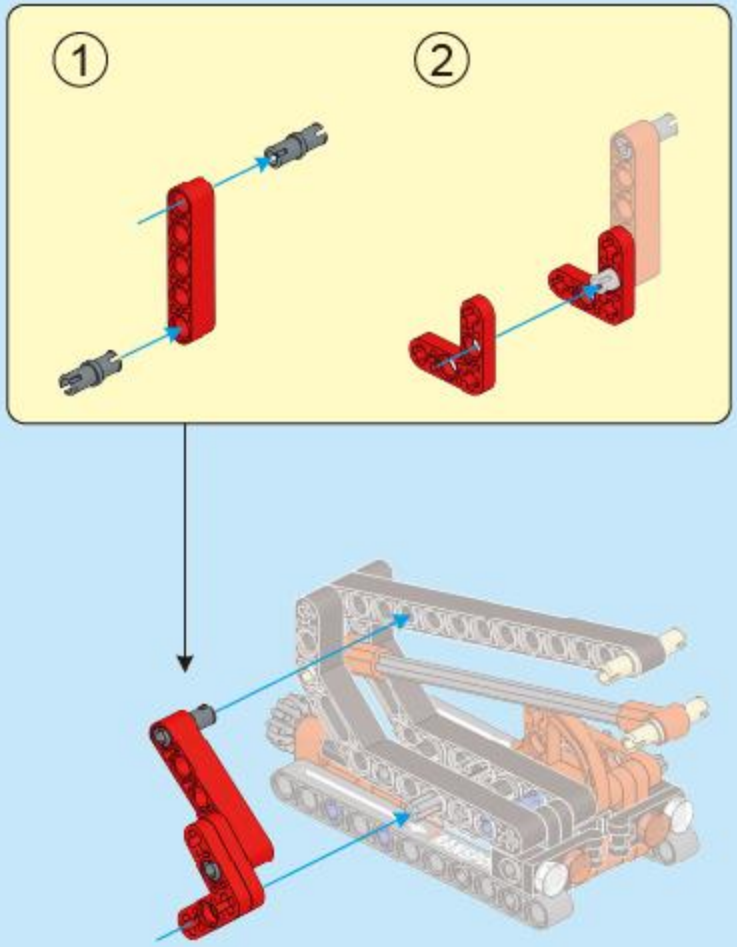

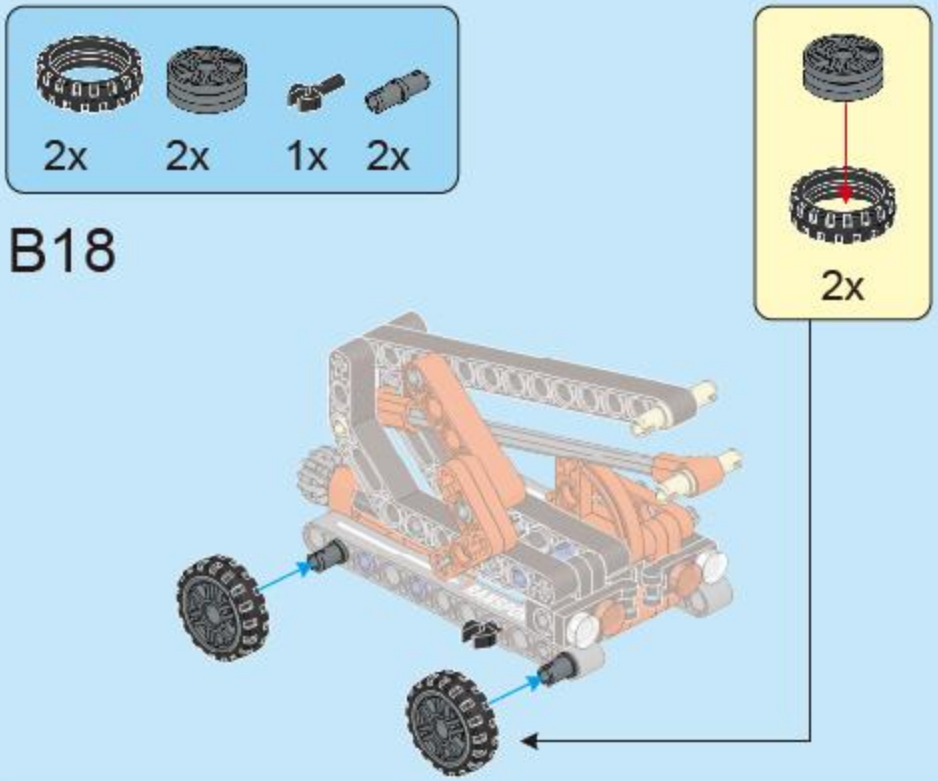

B18

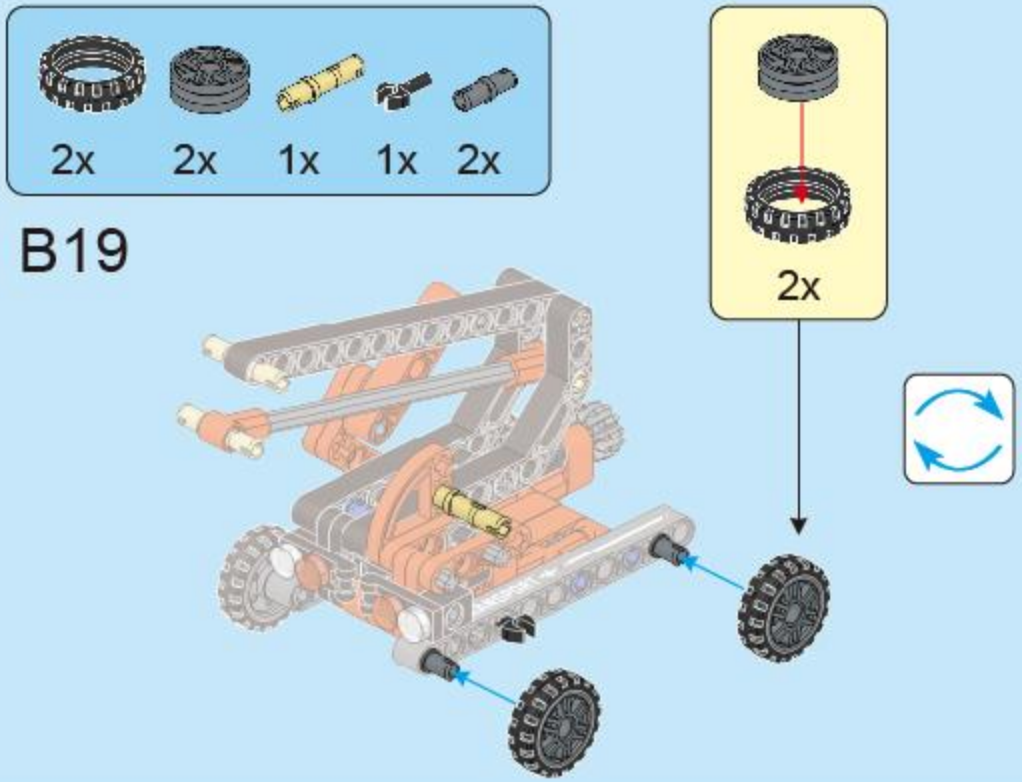

B19

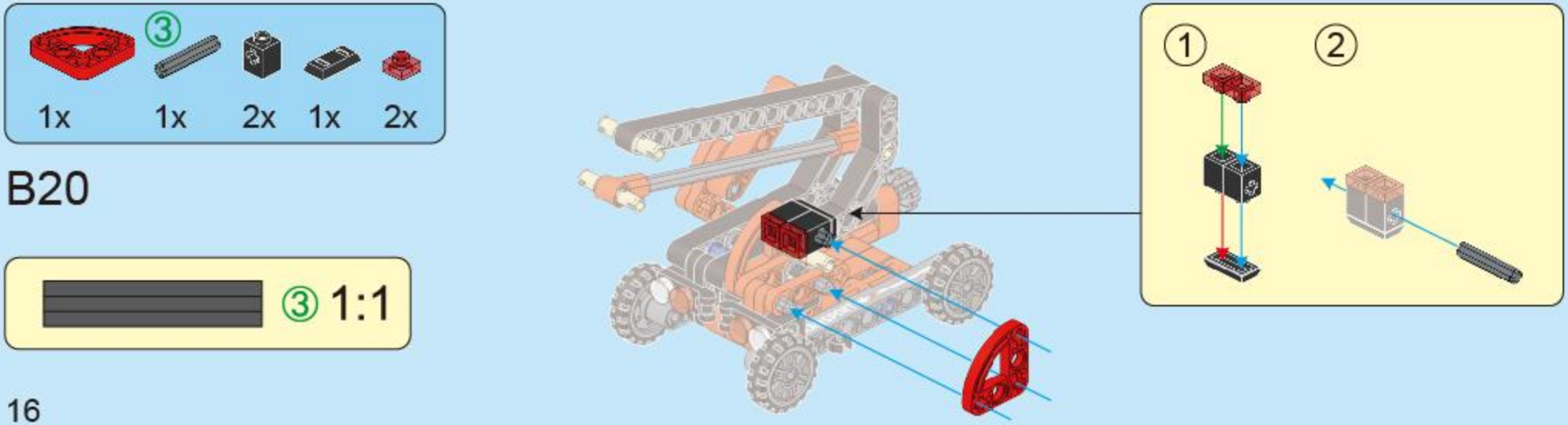

B20

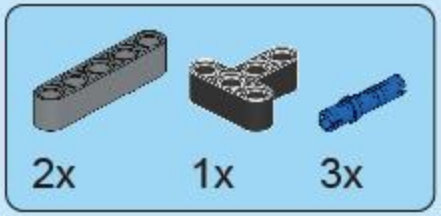

B21

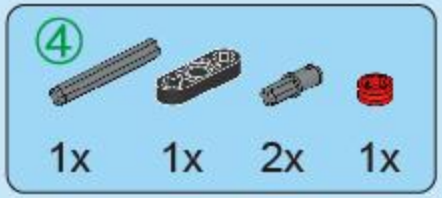

B22

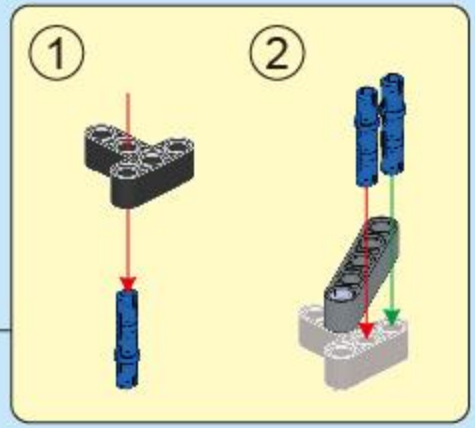

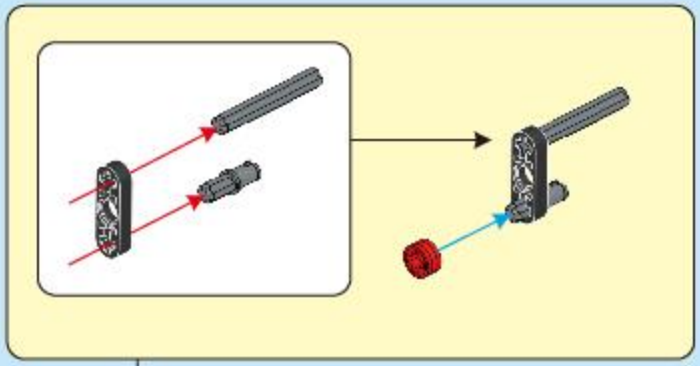

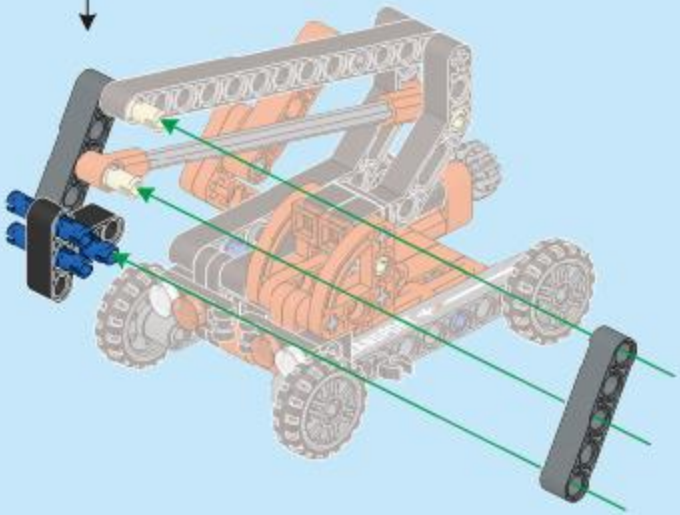

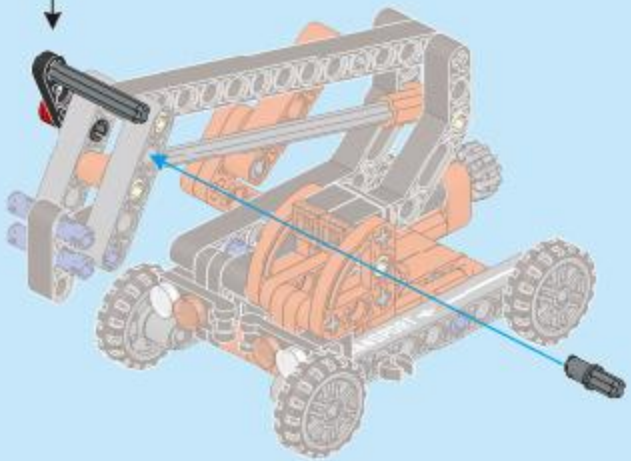

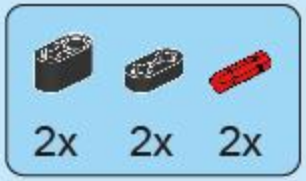

B23

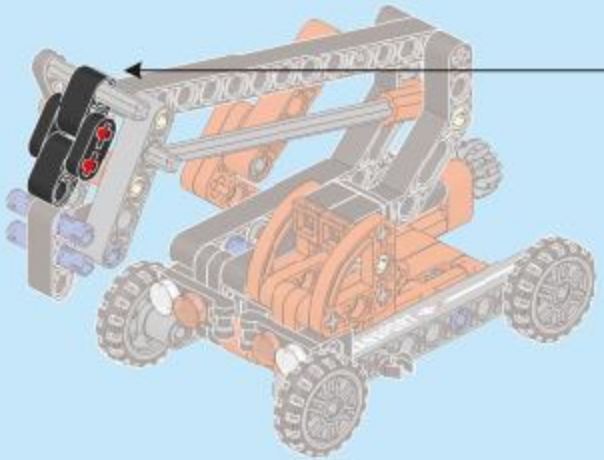

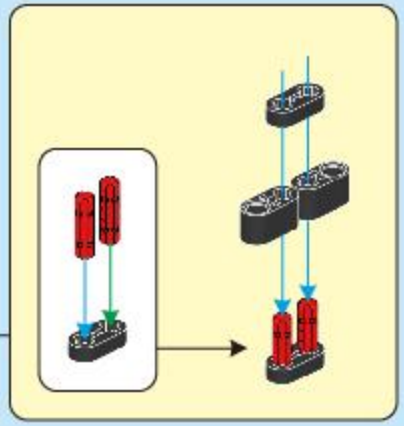

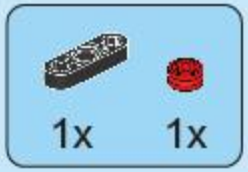

B24

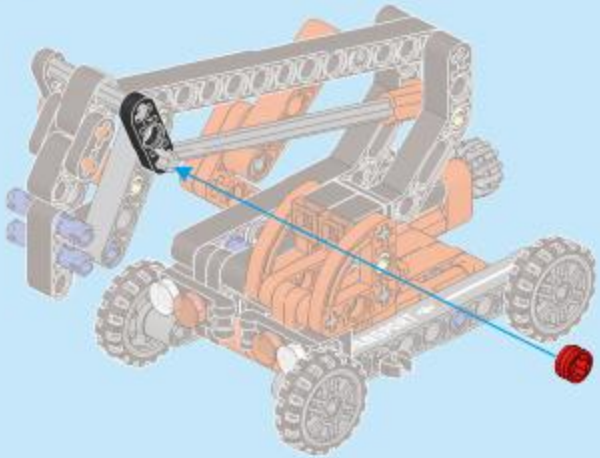

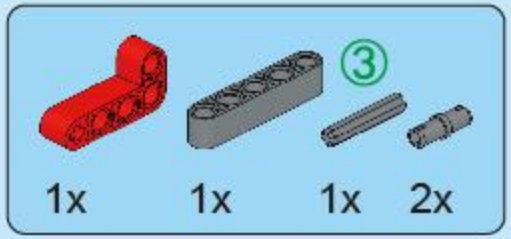

B25

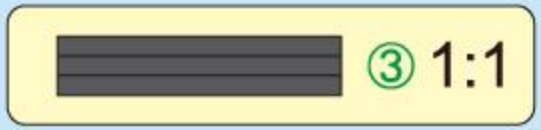

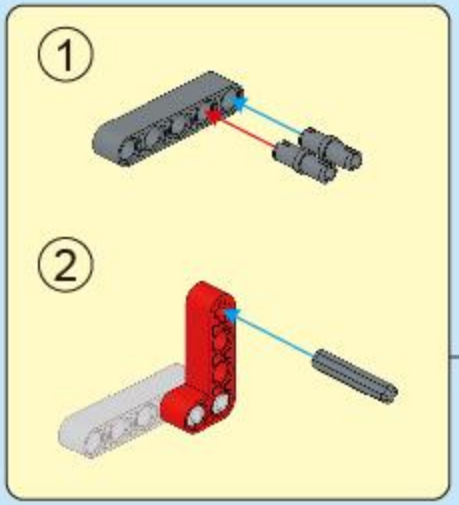

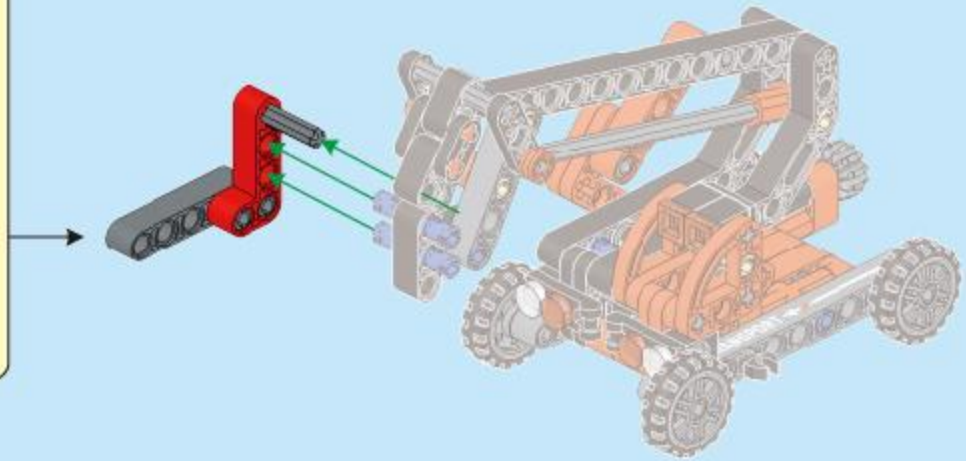

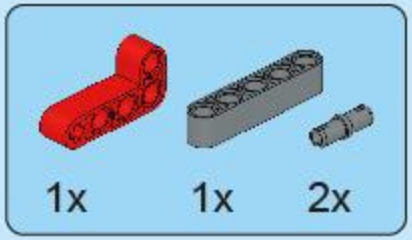

B26

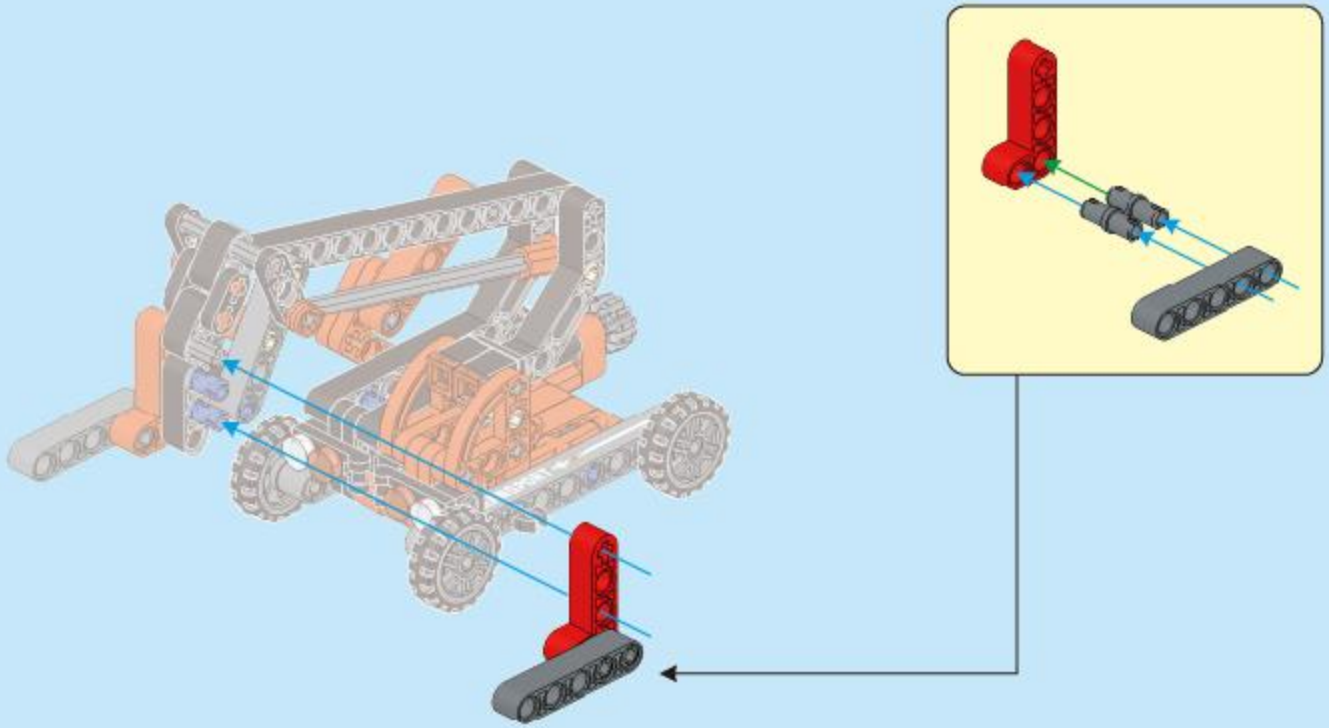

B

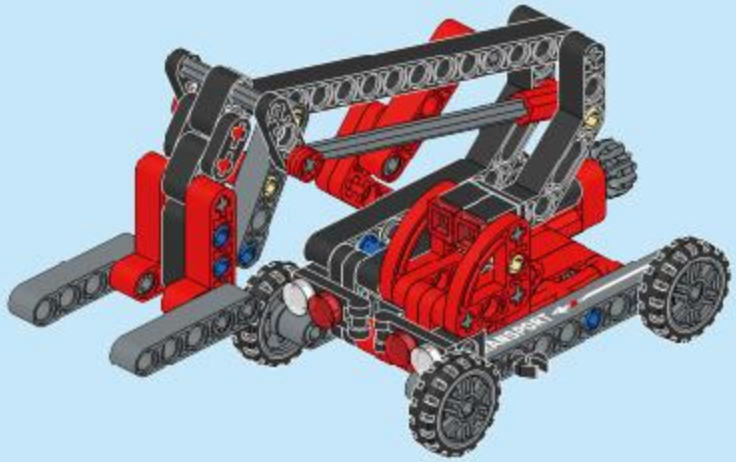

ENGINE-MORPH

2in1