ENGINE-MORPH

PULL BACK

FC9115

DIRECT TRANSFORMATION

+

2x

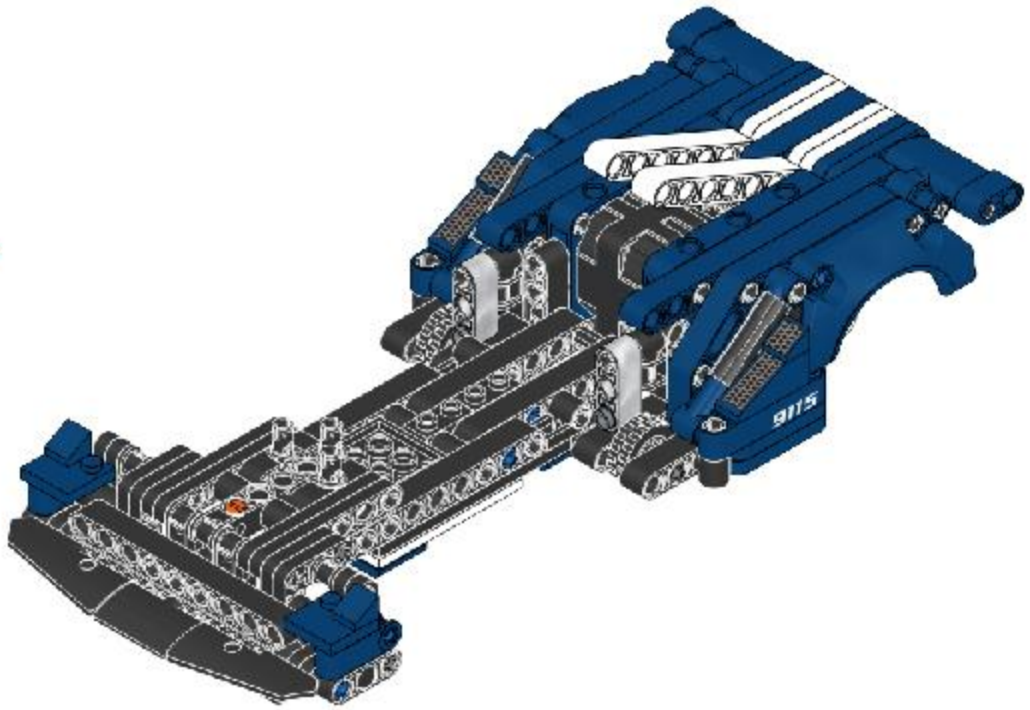

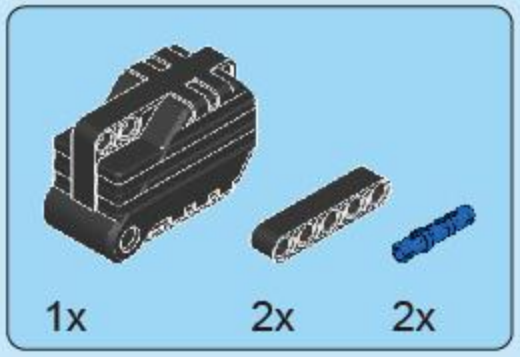

1

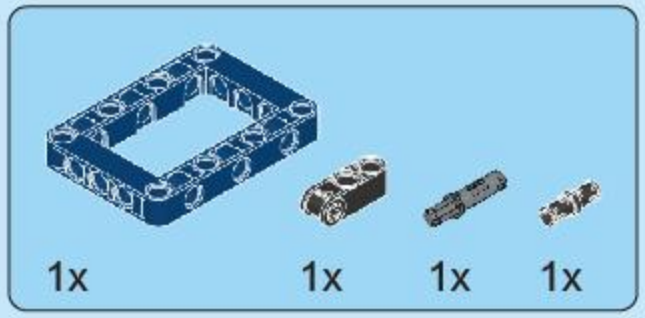

2

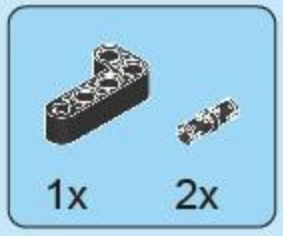

3

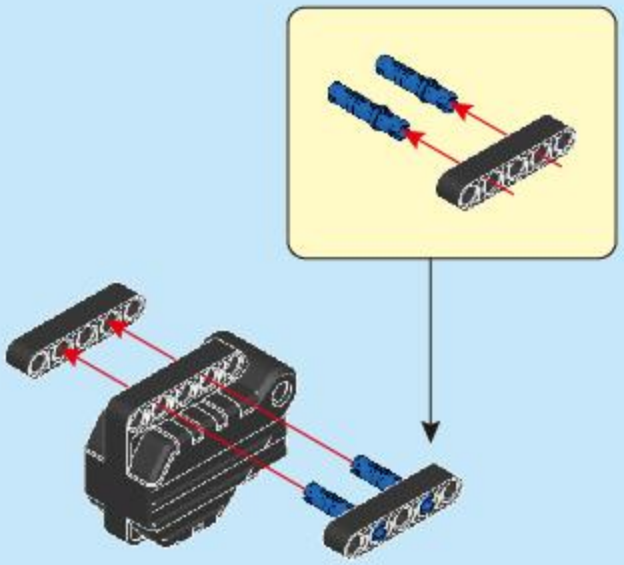

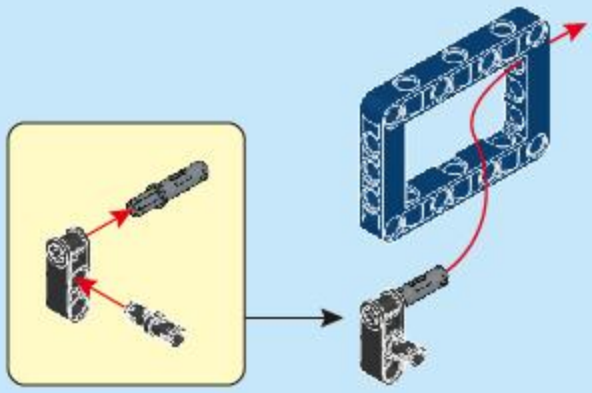

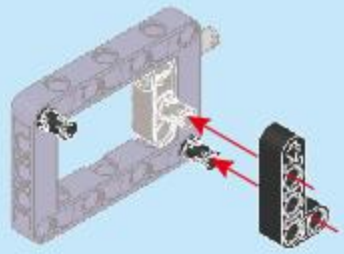

2

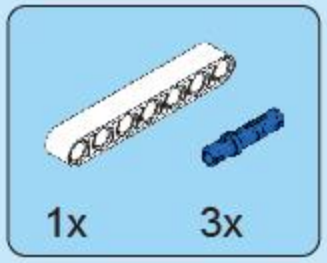

4

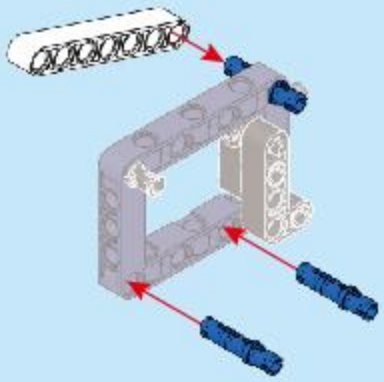

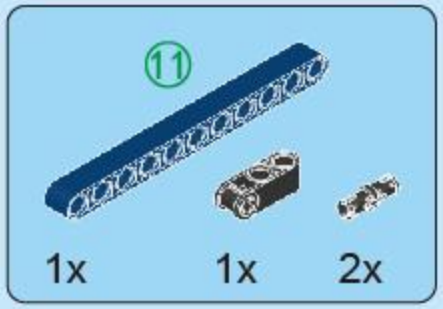

5

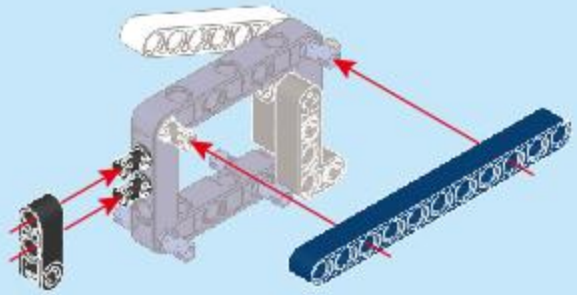

6

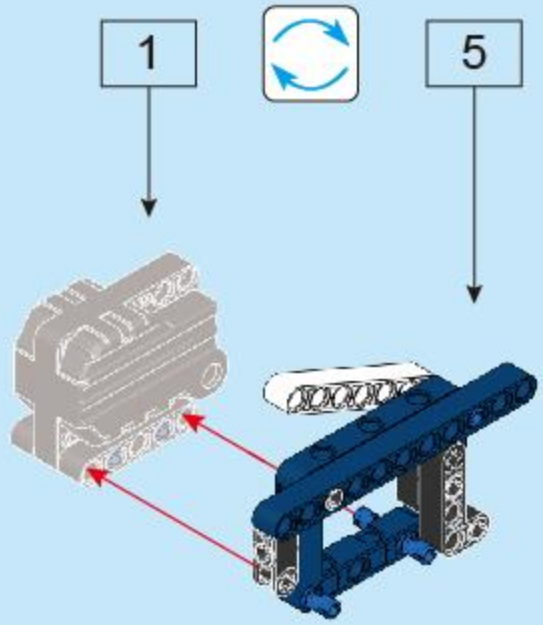

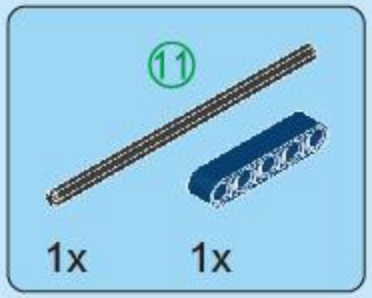

7

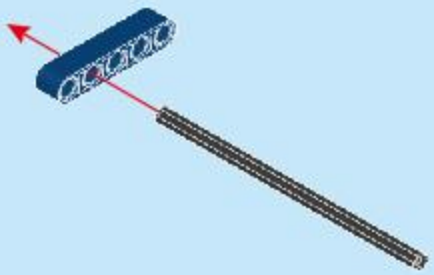

8

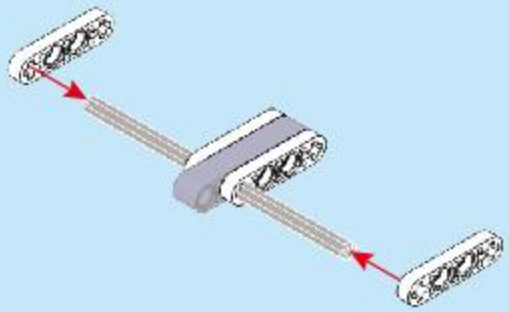

9

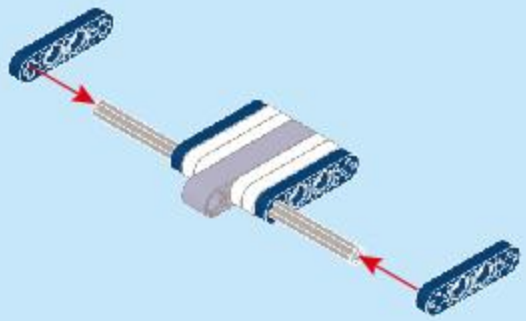

10

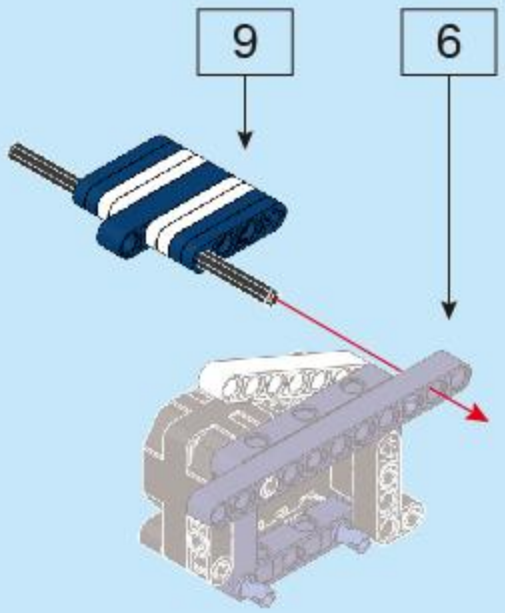

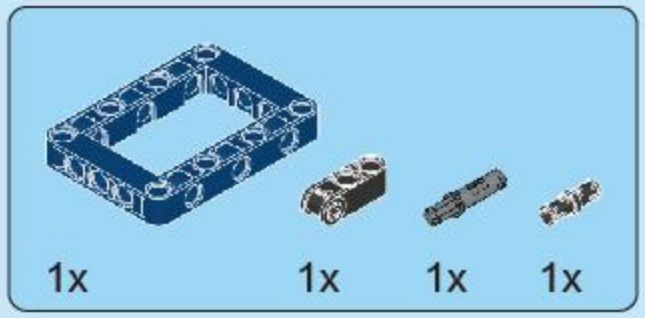

11

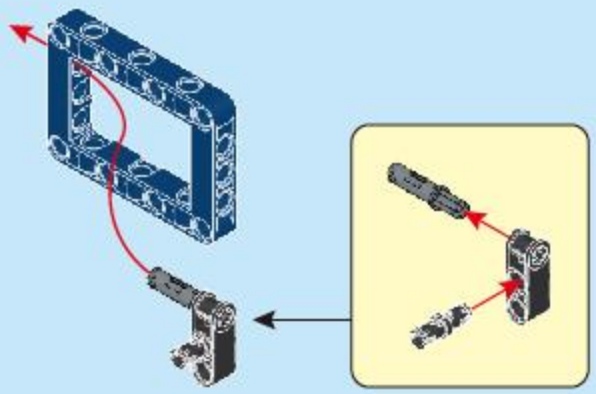

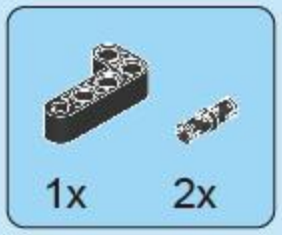

12

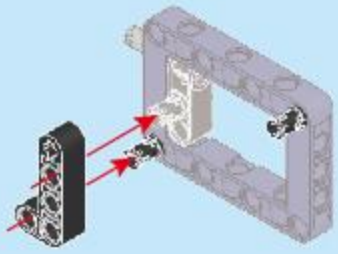

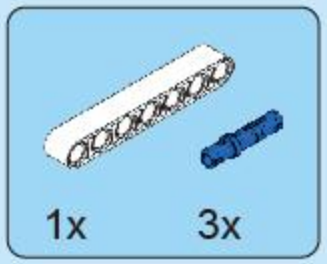

13

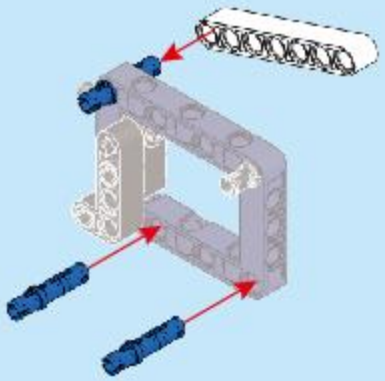

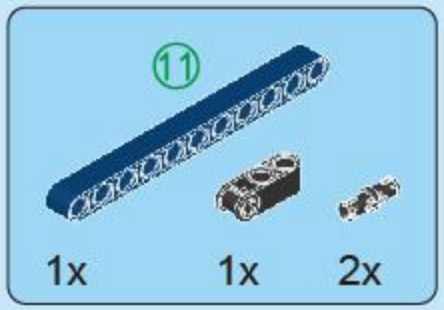

14

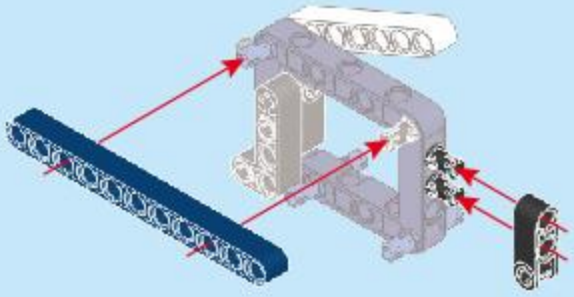

15

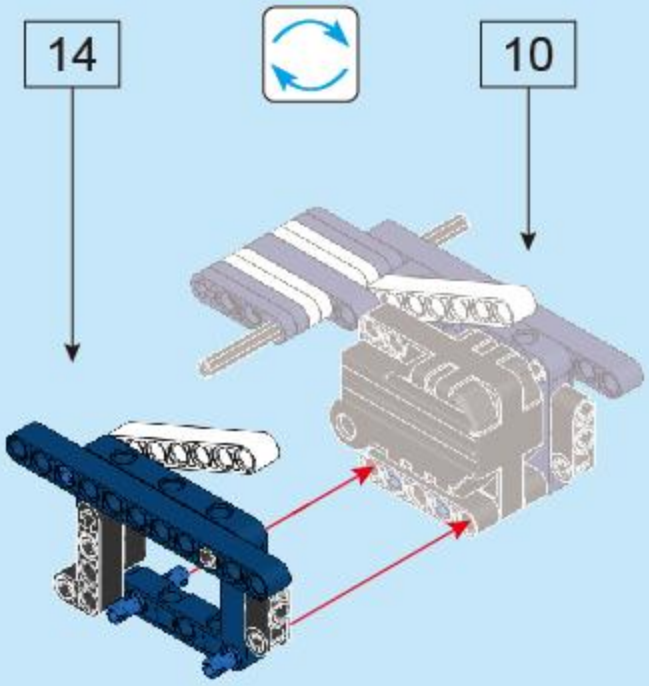

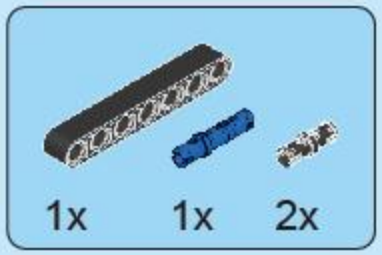

16

17

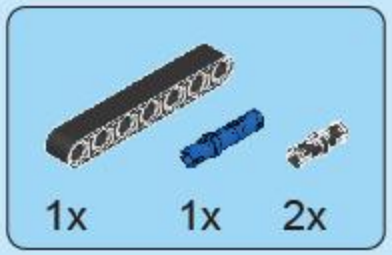

18

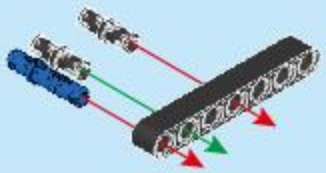

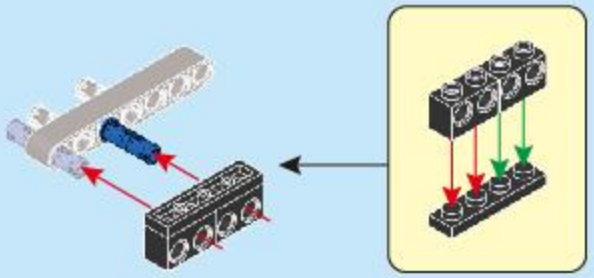

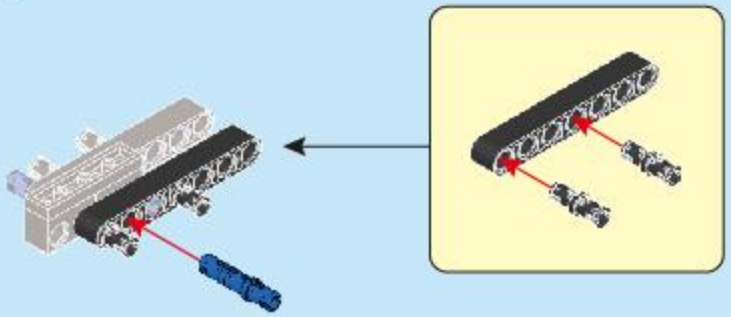

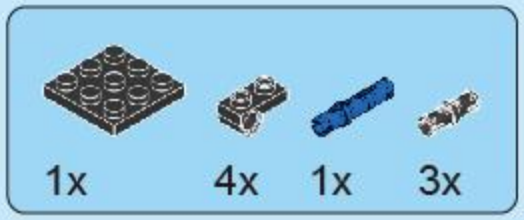

19

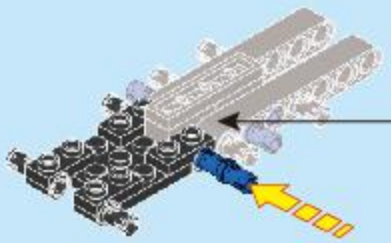

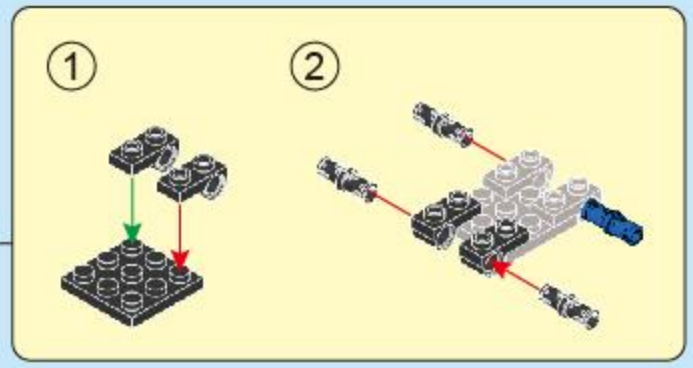

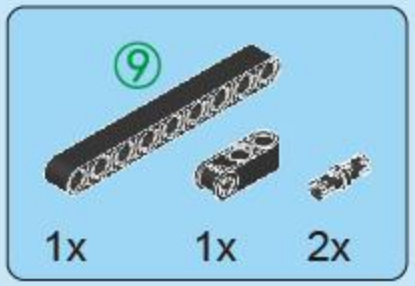

20

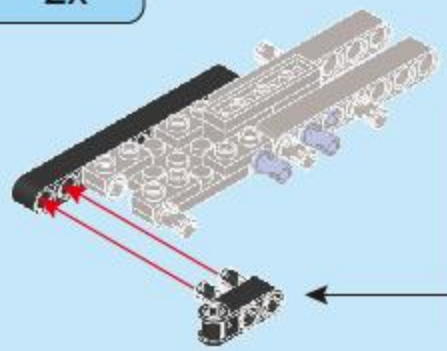

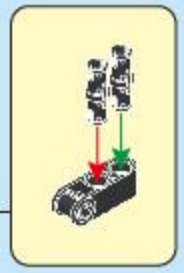

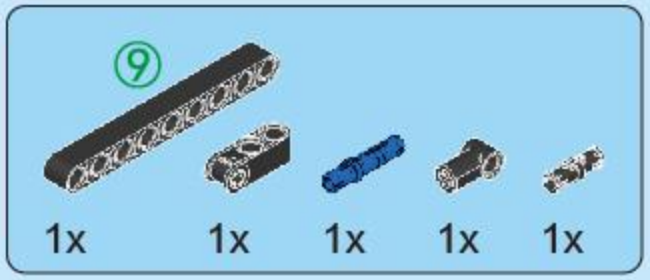

21

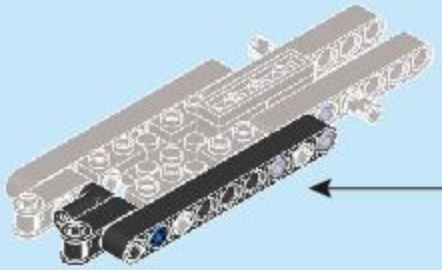

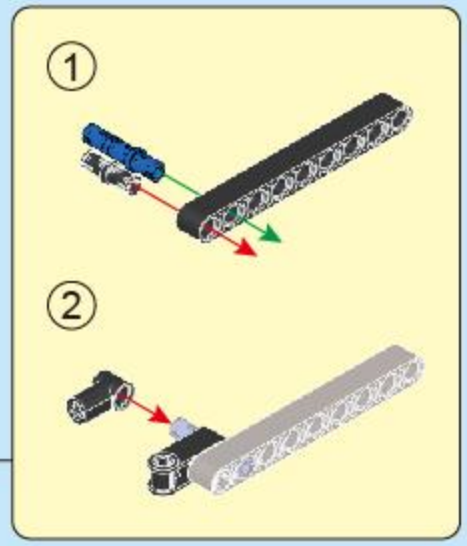

22

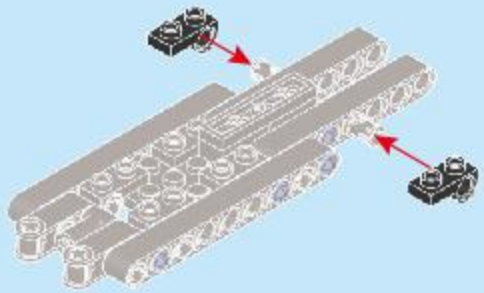

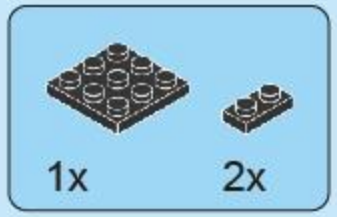

23

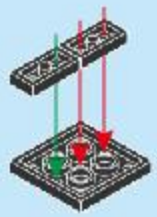

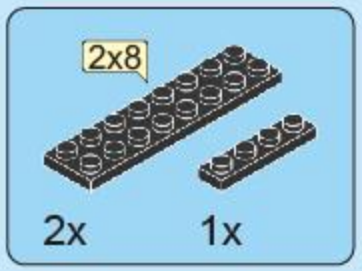

24

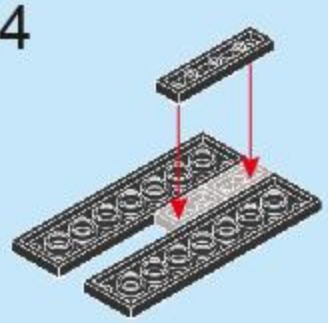

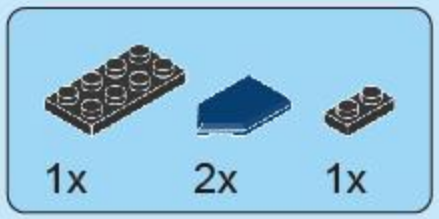

25

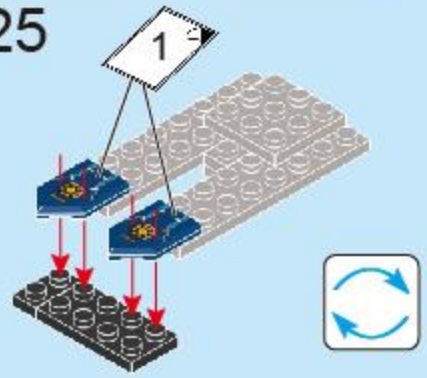

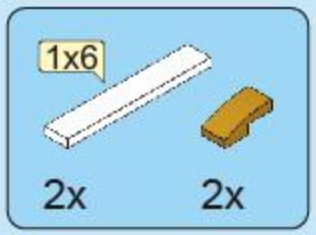

26

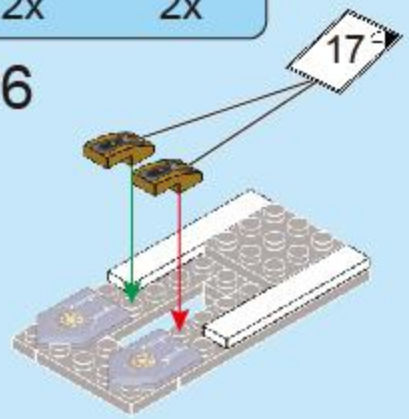

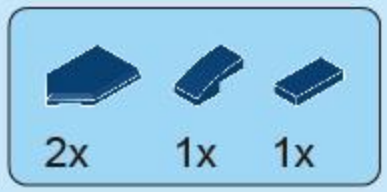

27

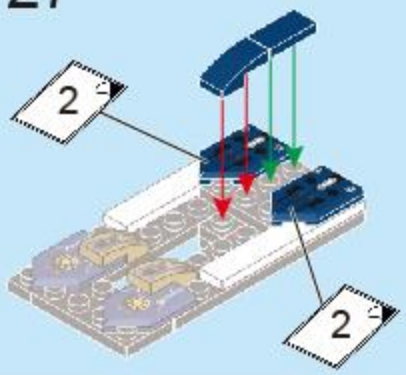

28

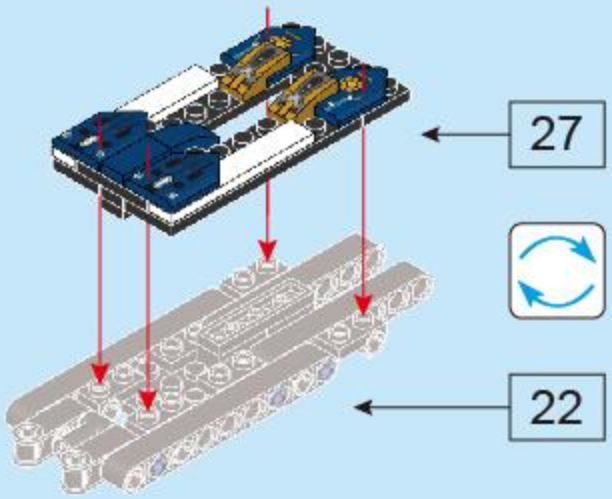

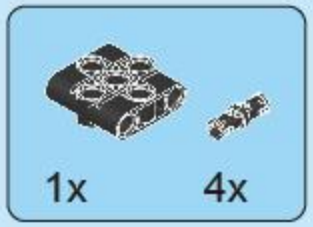

29

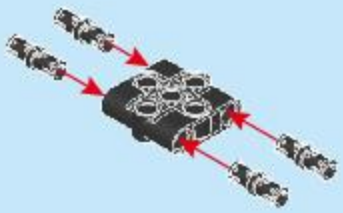

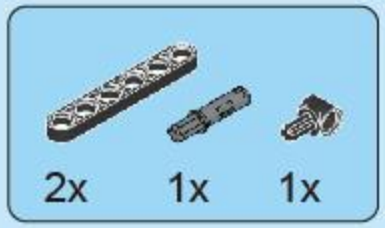

30

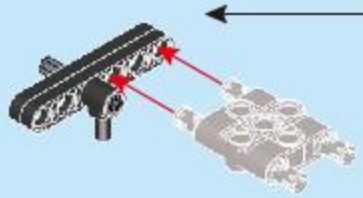

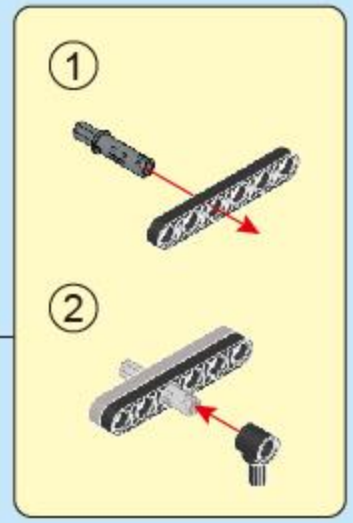

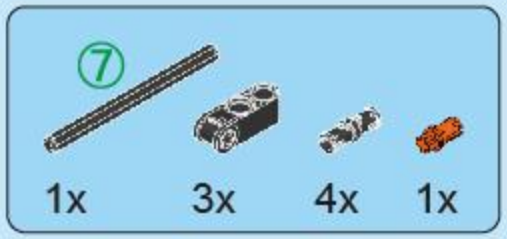

31

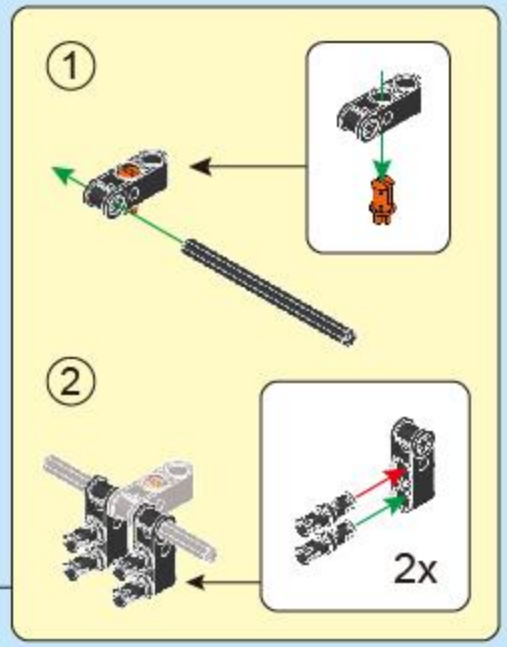

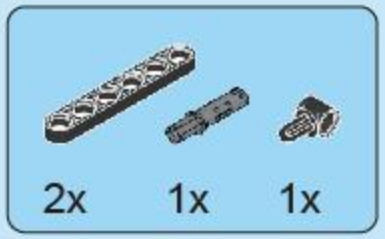

32

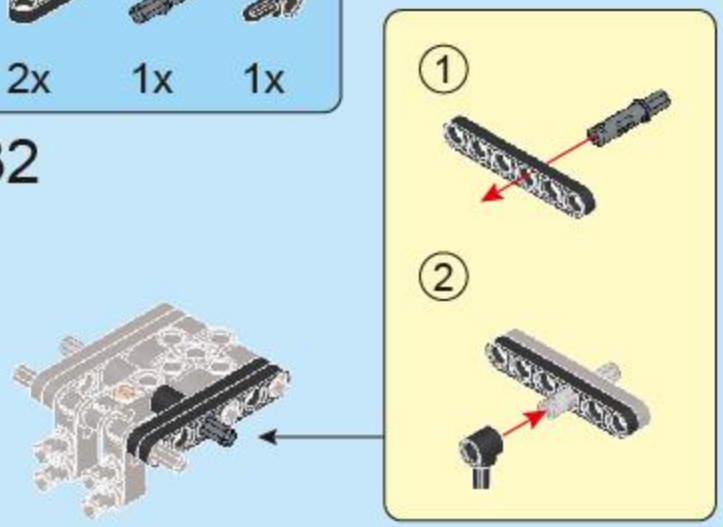

33

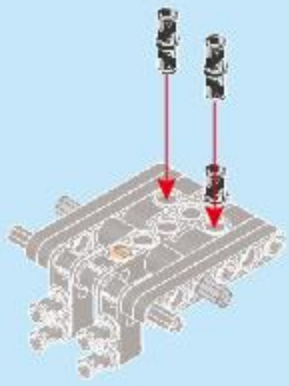

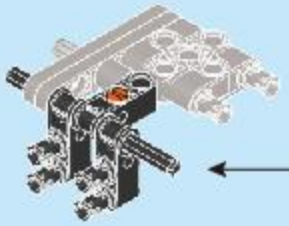

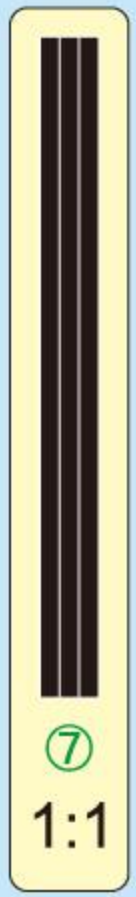

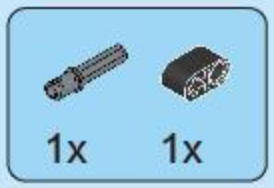

34

35

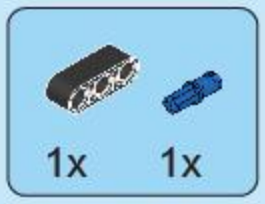

36

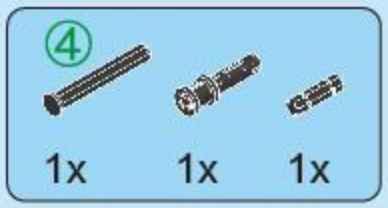

37

38

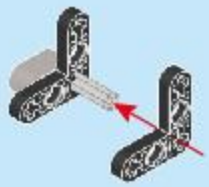

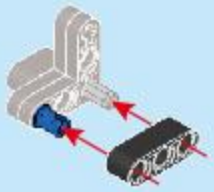

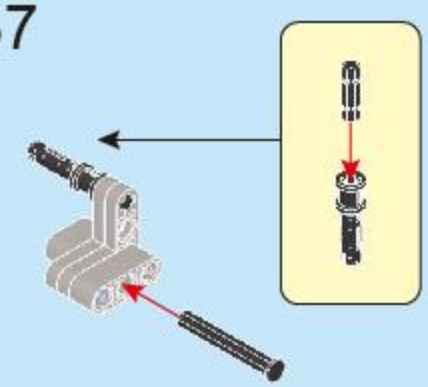

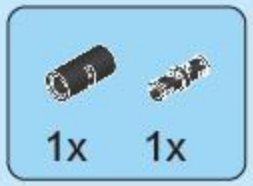

39

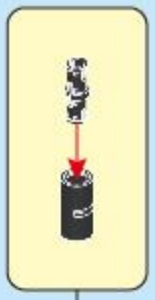

40

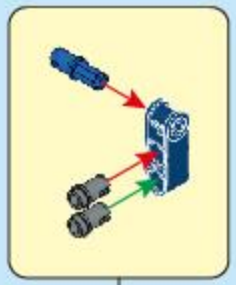

41

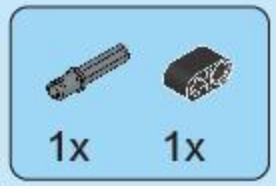

42

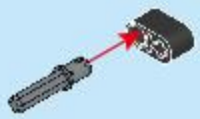

43

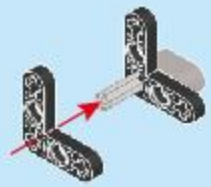

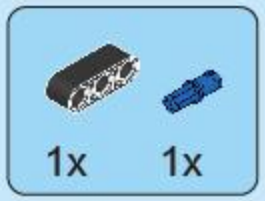

44

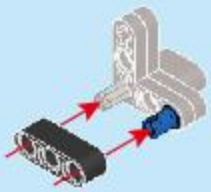

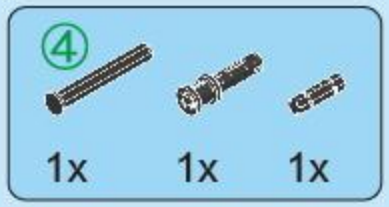

45

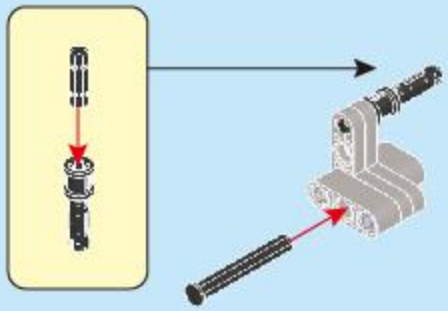

46

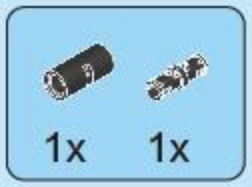

47

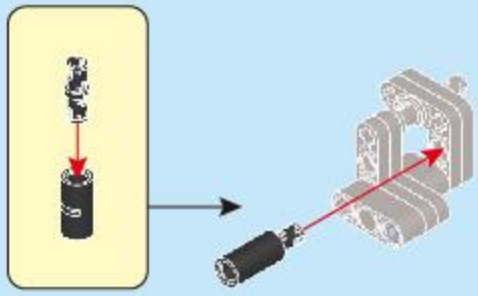

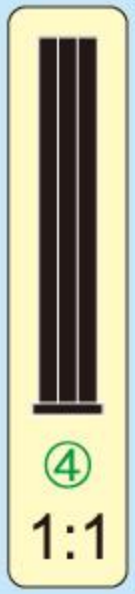

48

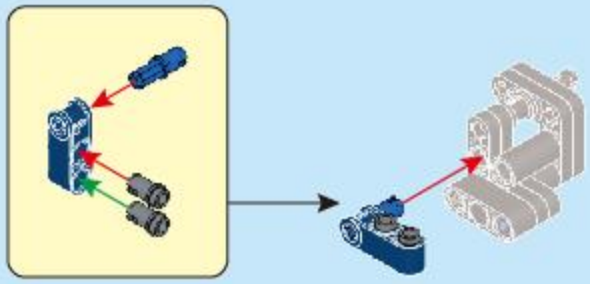

49

50

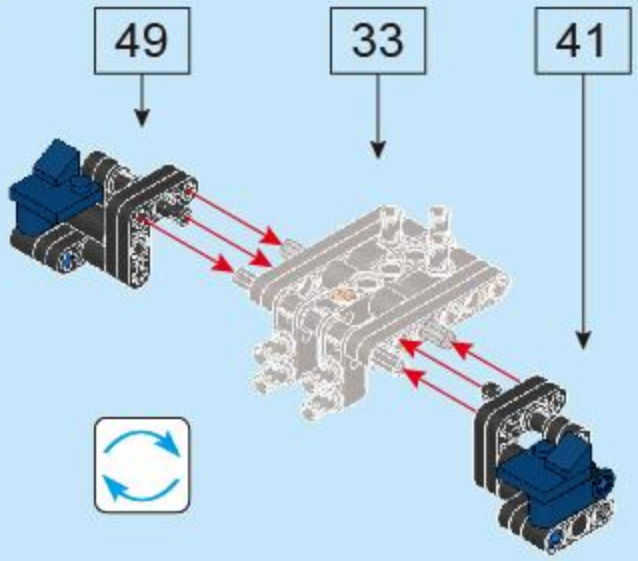

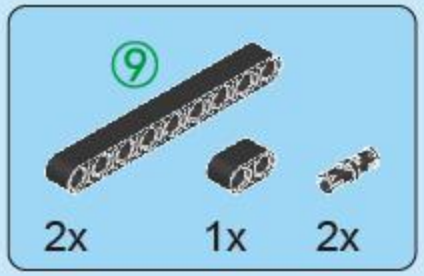

51

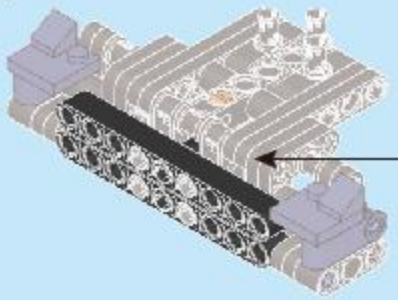

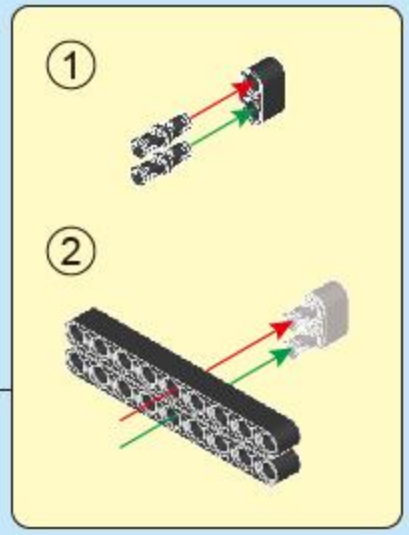

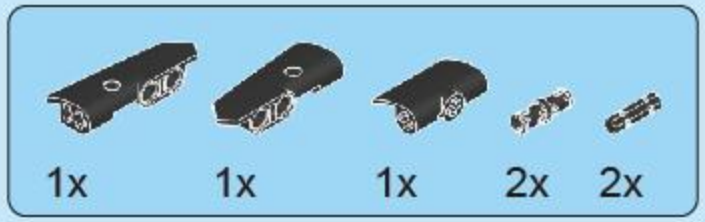

52

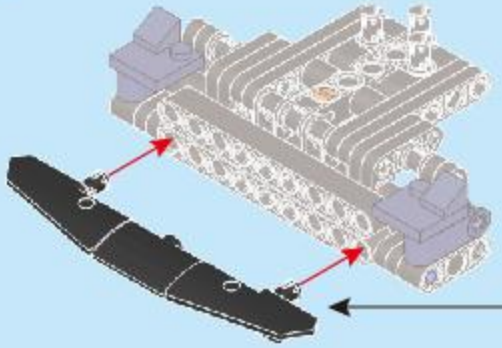

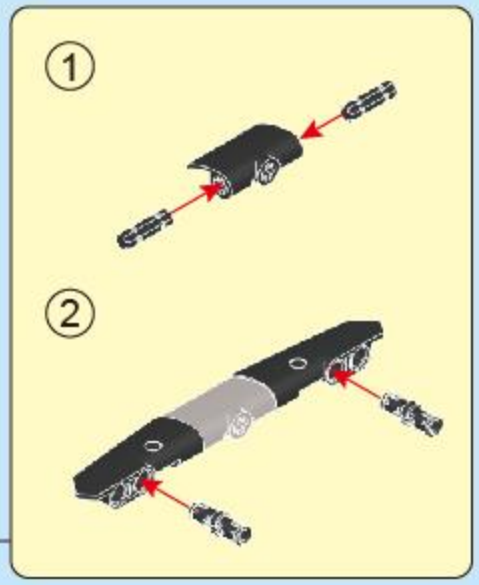

53

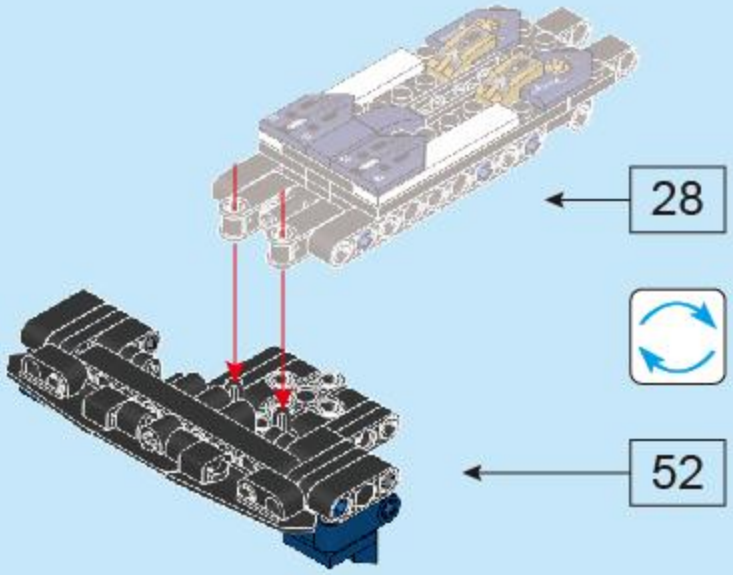

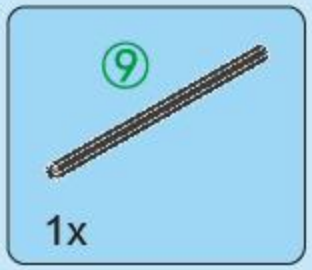

54

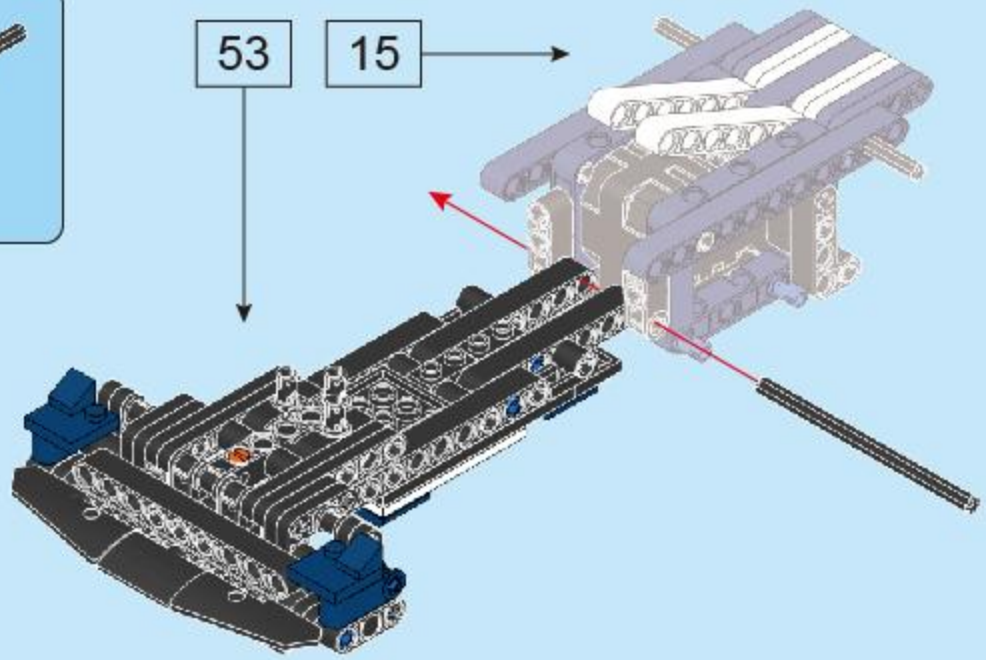

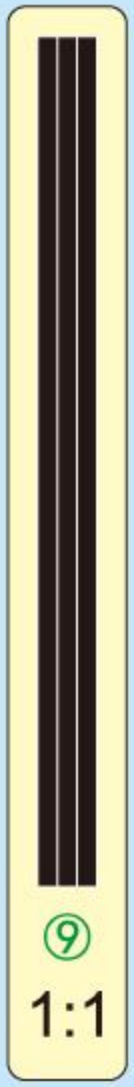

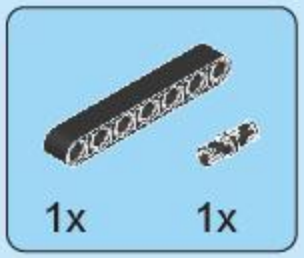

55

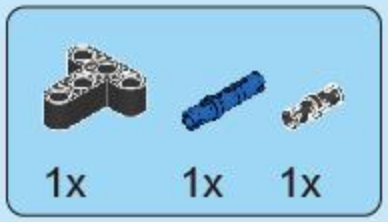

56

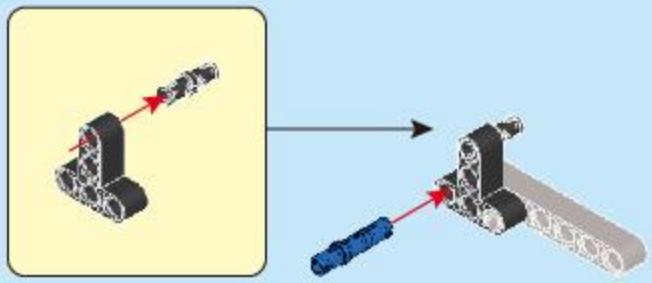

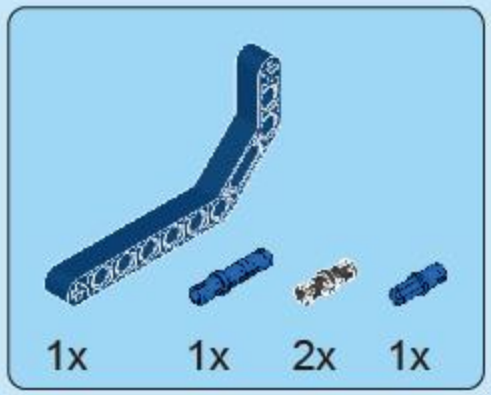

57

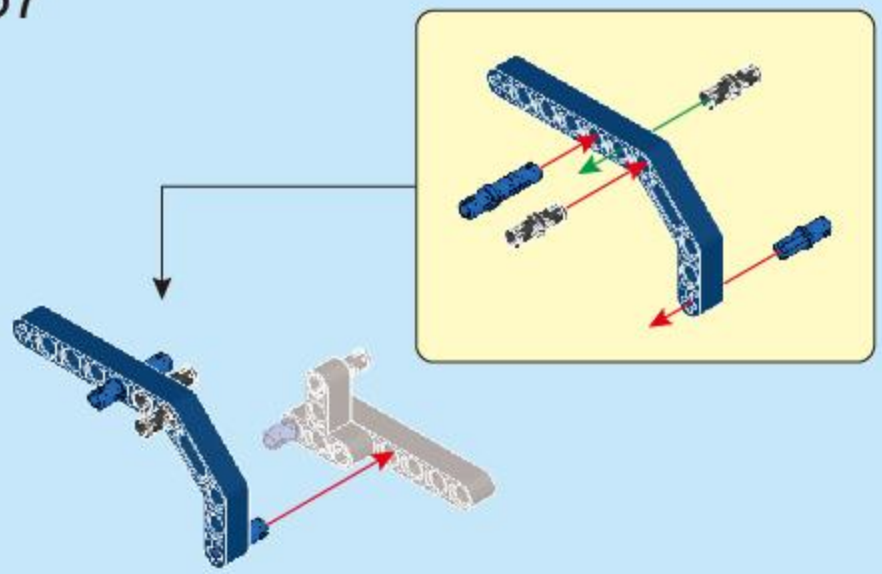

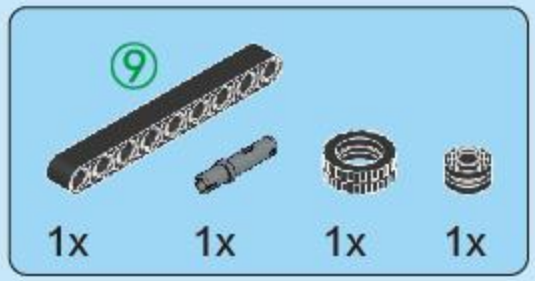

58

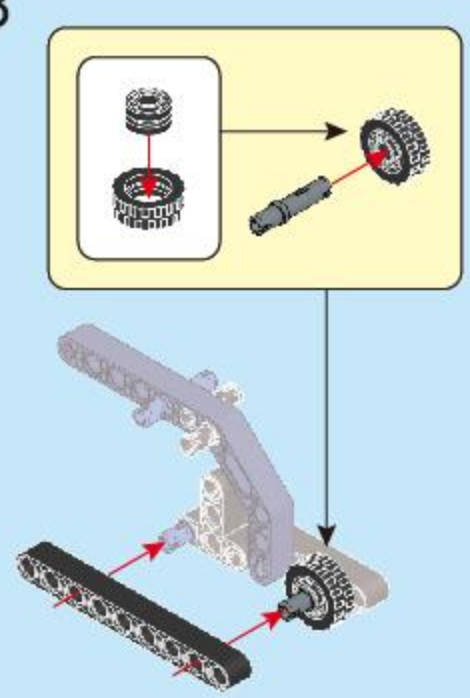

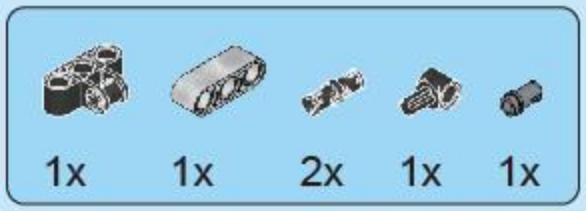

59

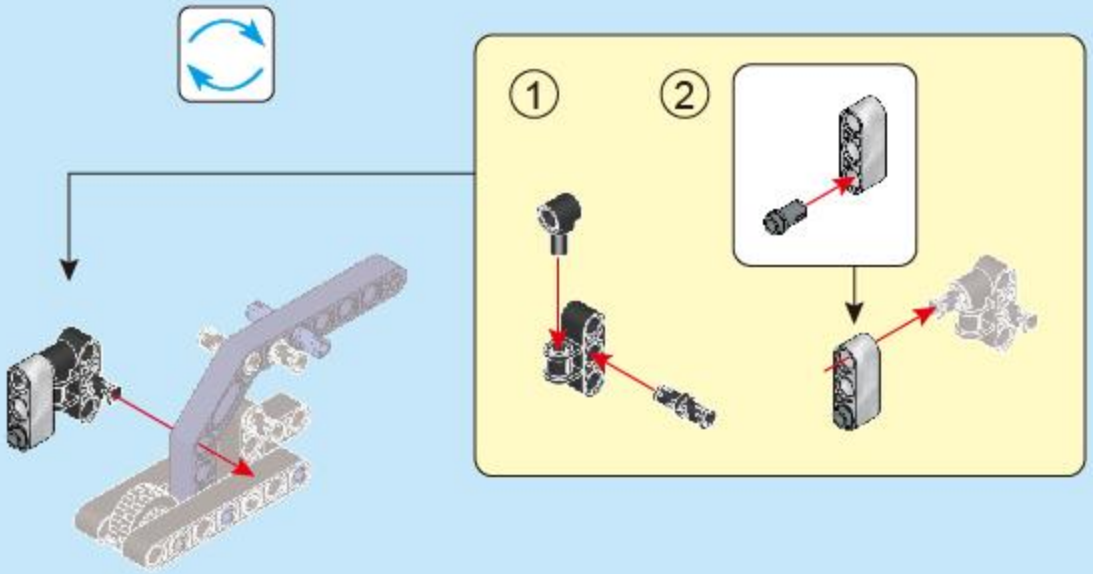

60

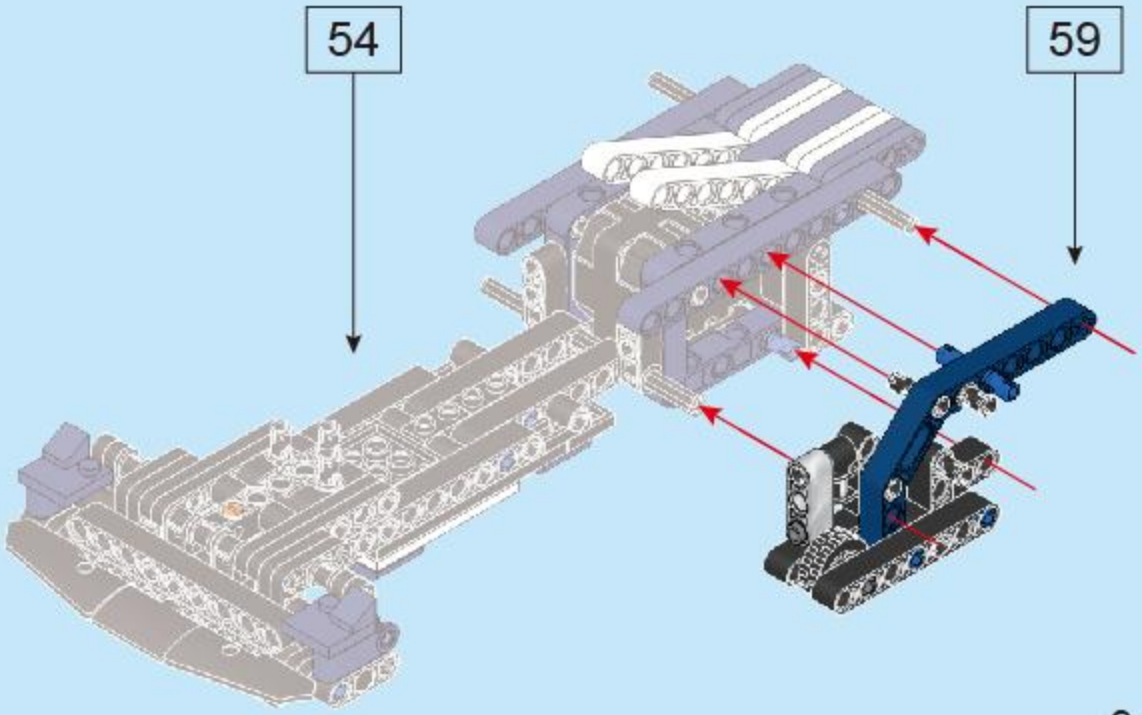

61

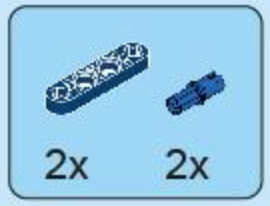

62

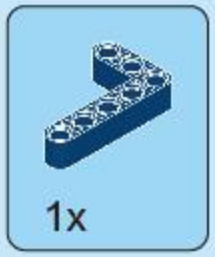

63

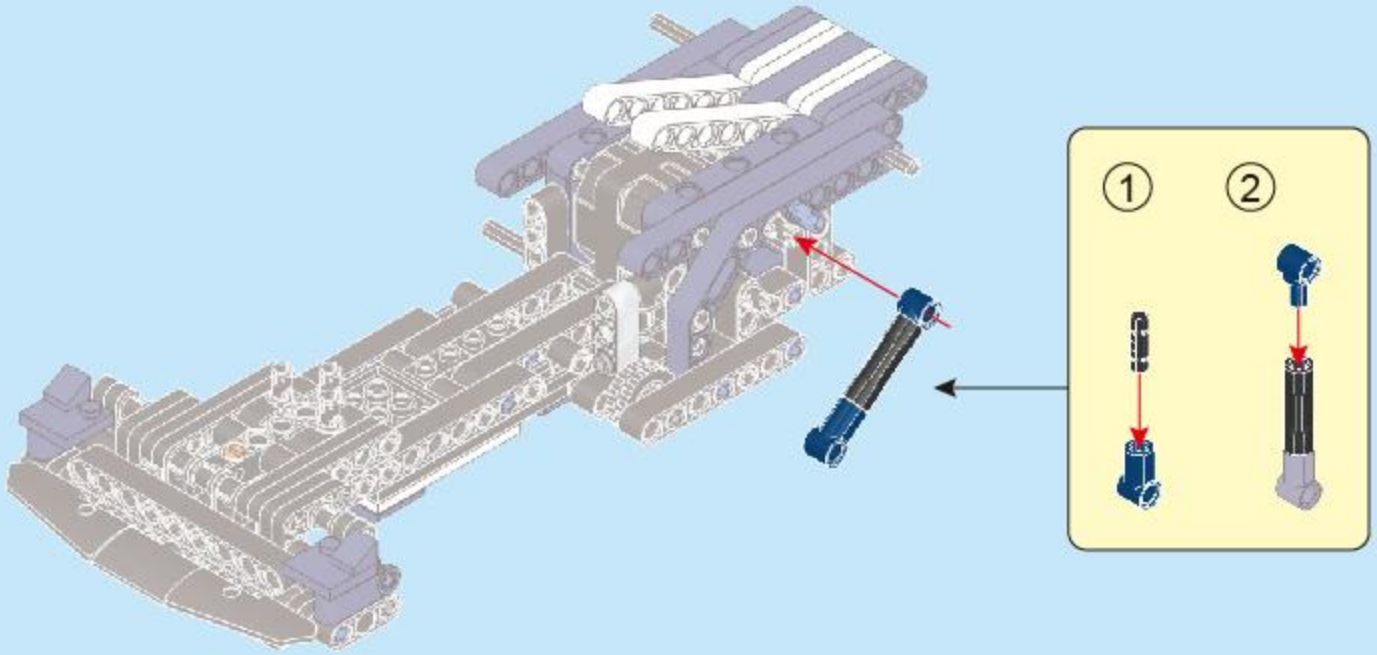

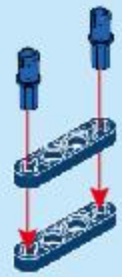

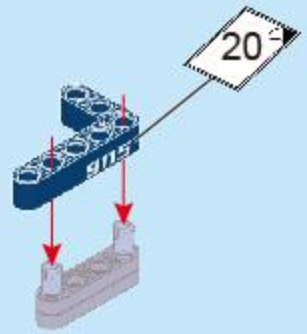

64

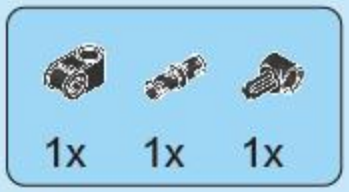

65

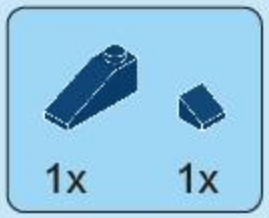

66

67

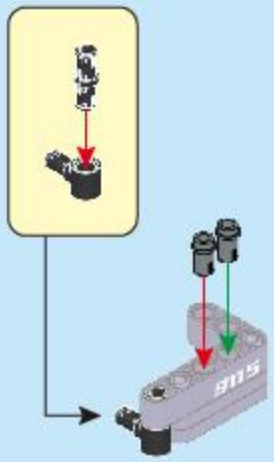

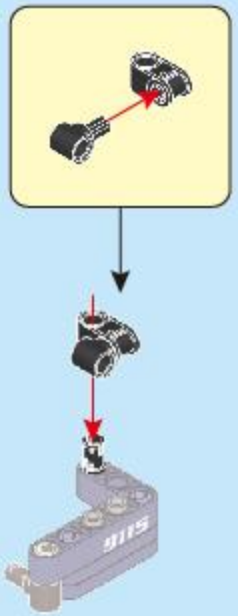

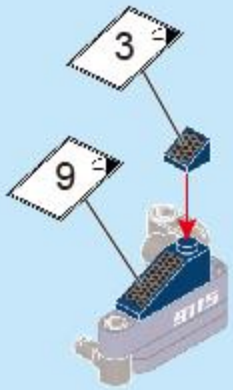

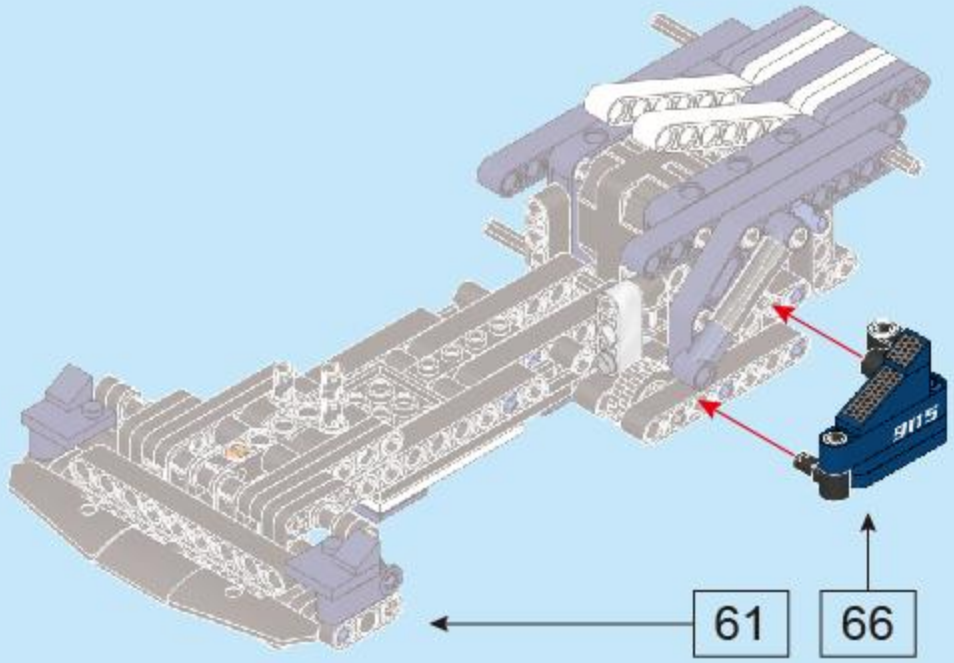

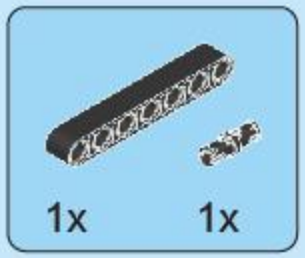

68

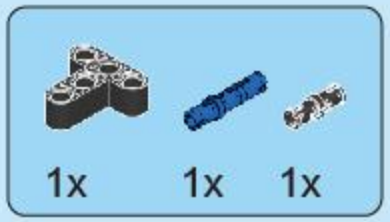

69

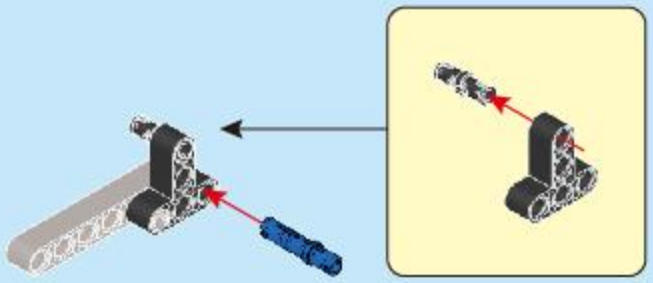

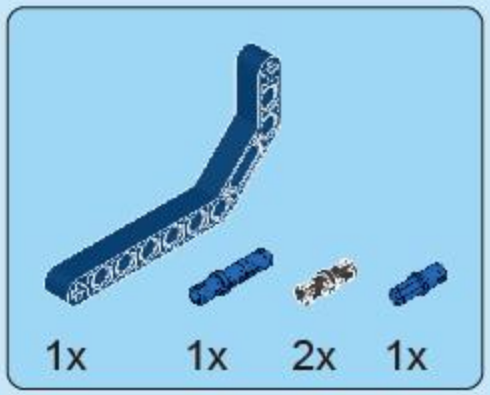

70

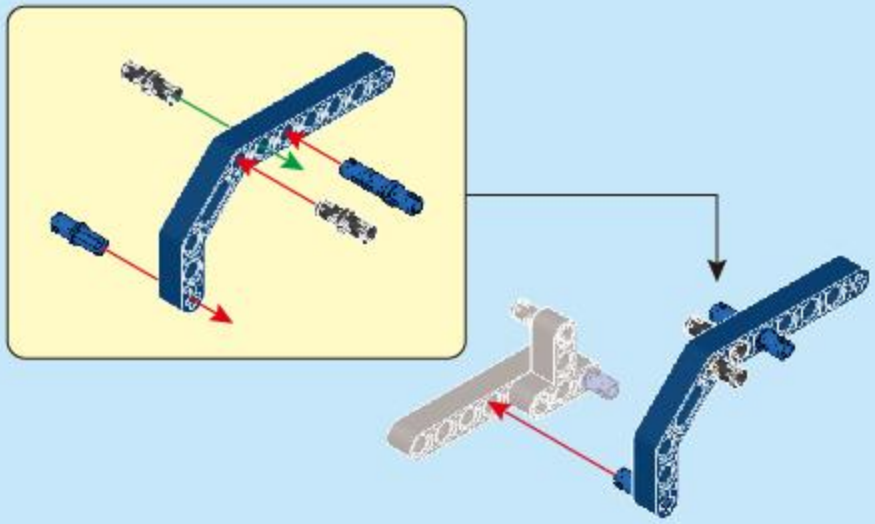

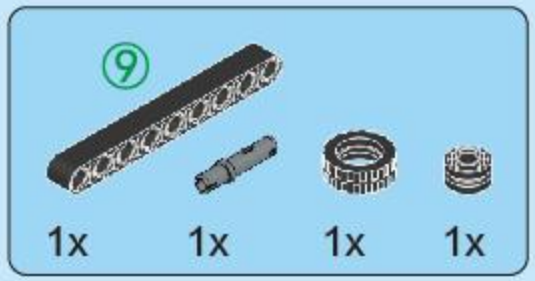

71

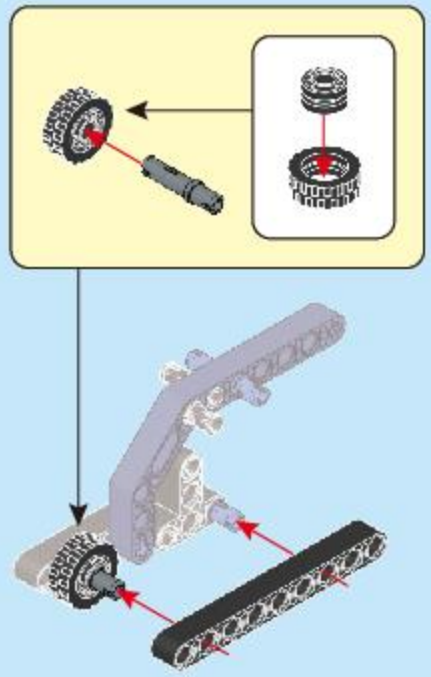

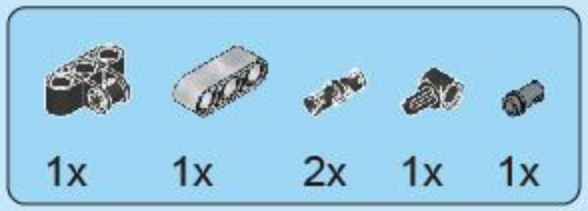

72

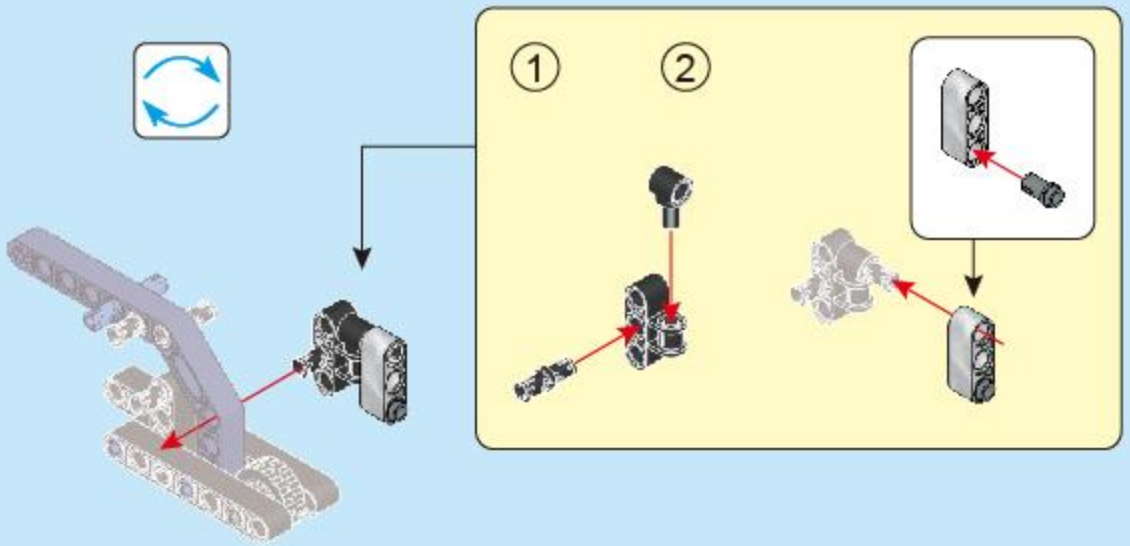

73

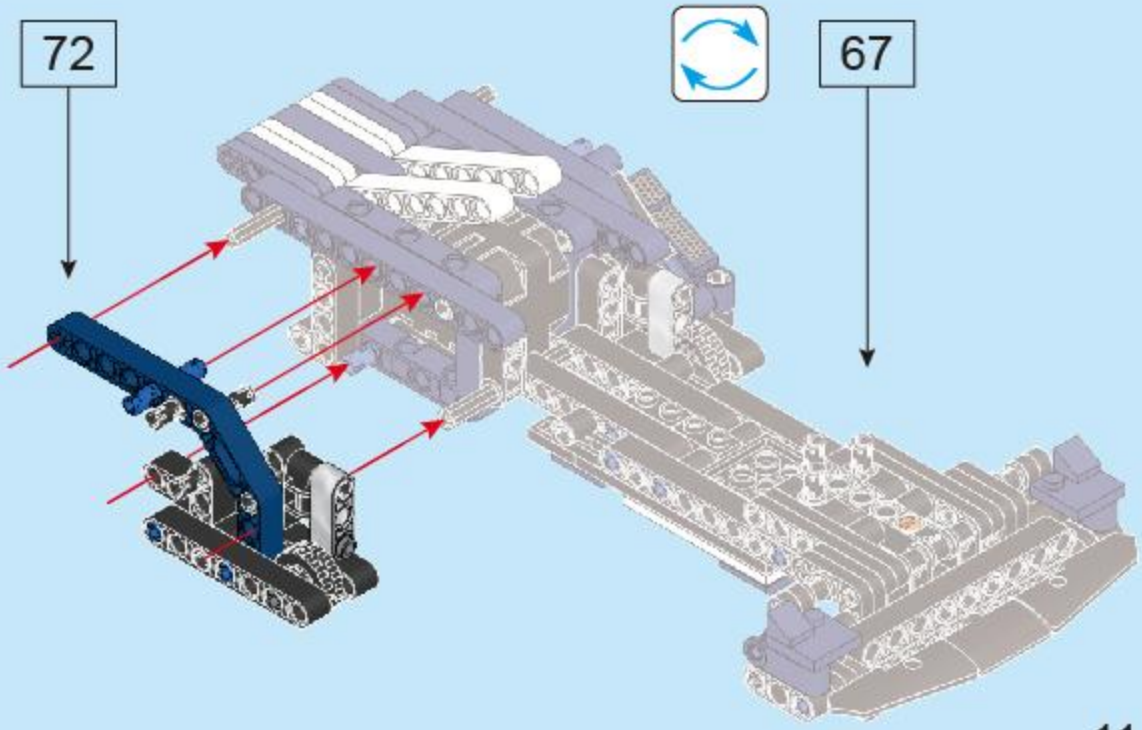

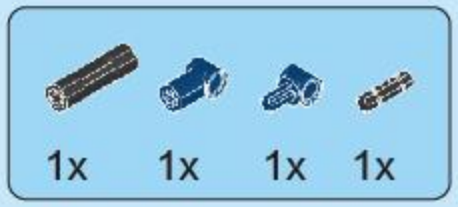

74

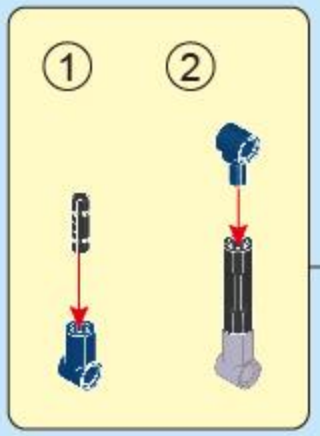

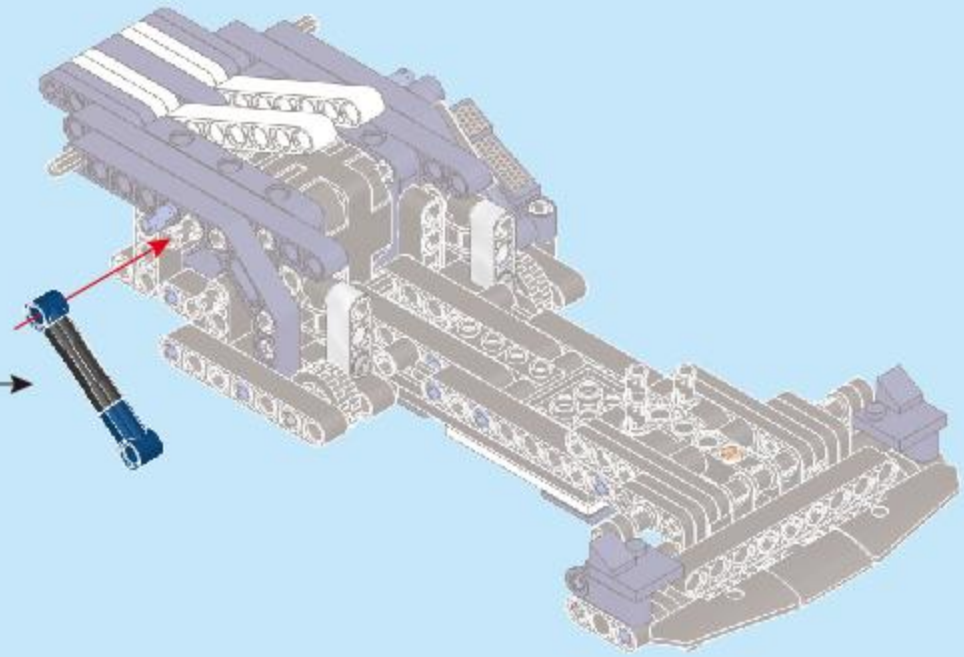

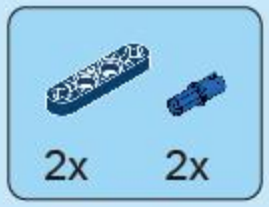

75

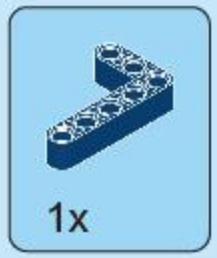

76

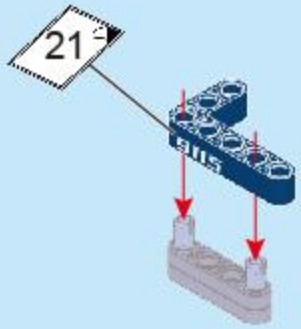

77

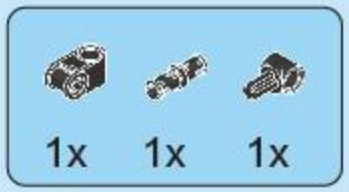

78

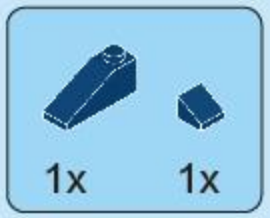

79

80

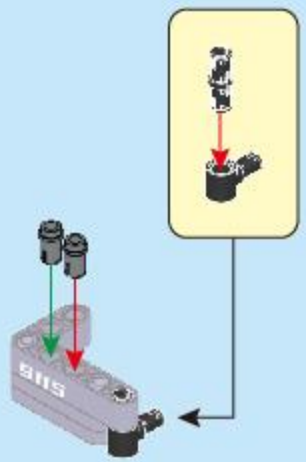

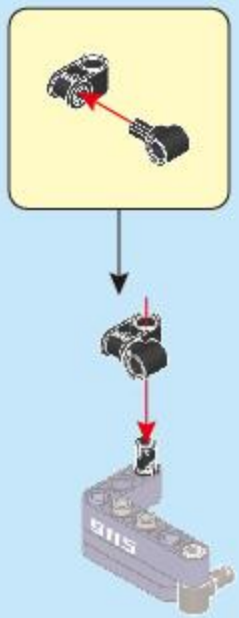

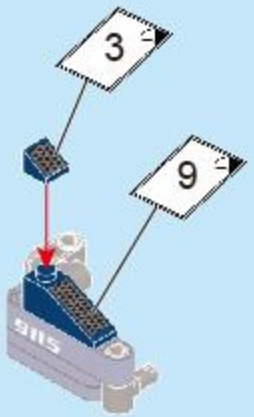

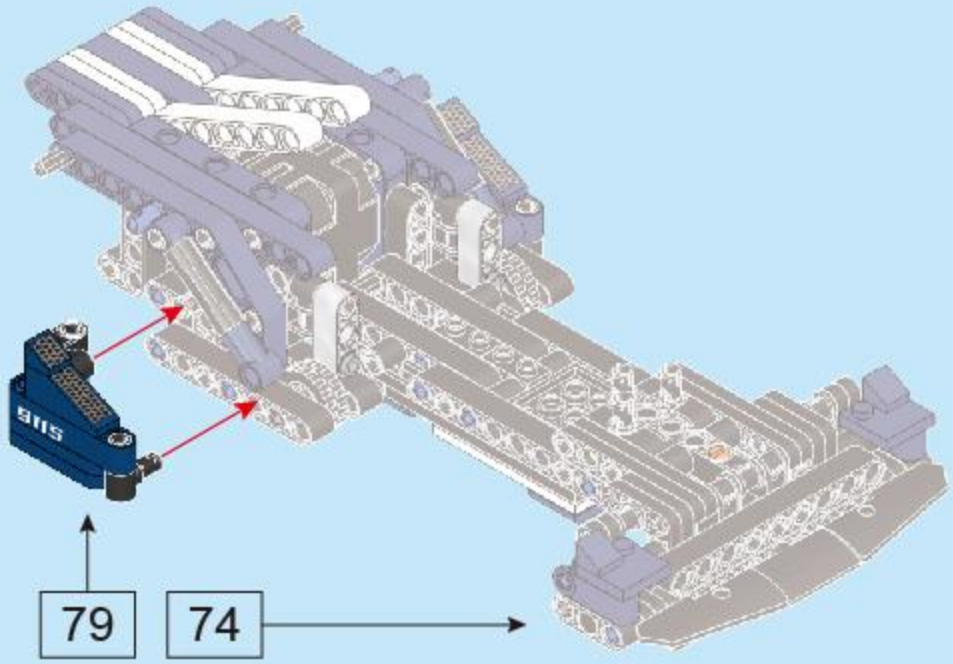

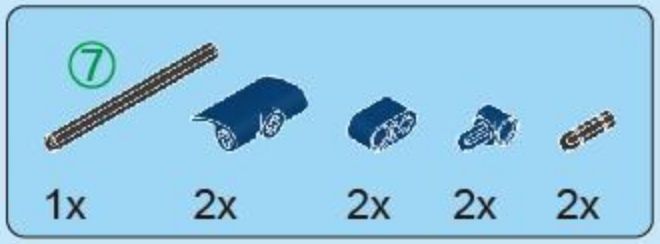

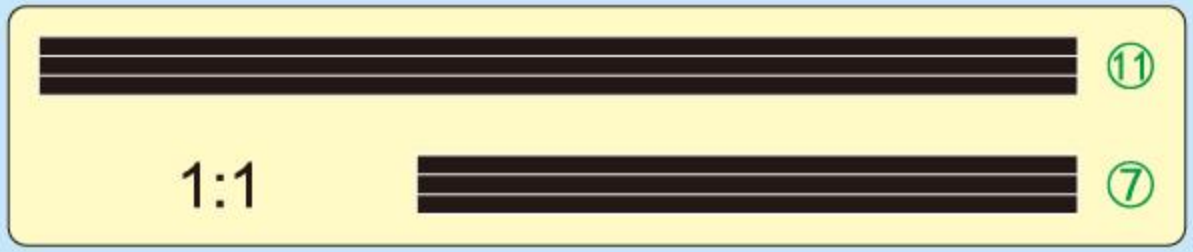

81

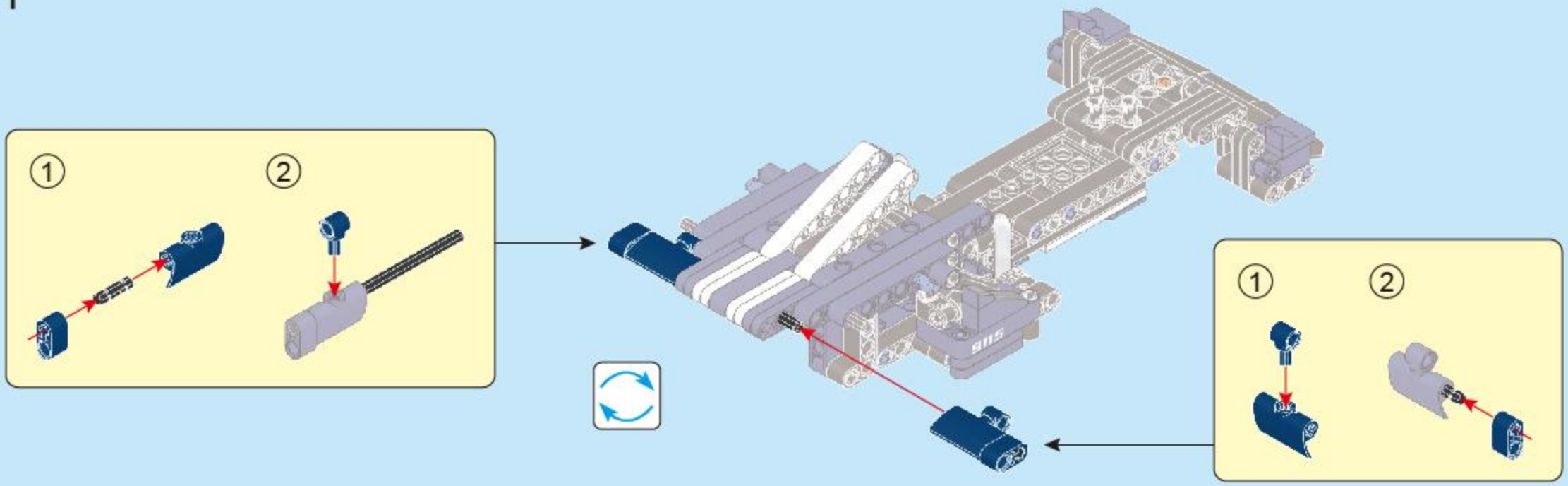

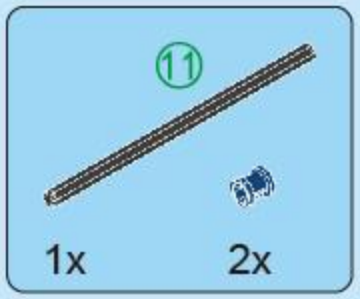

82

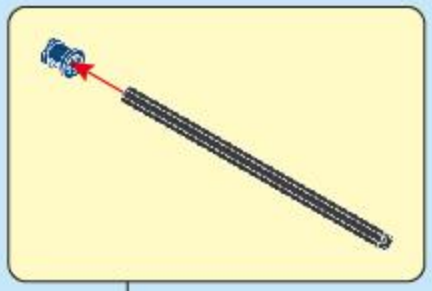

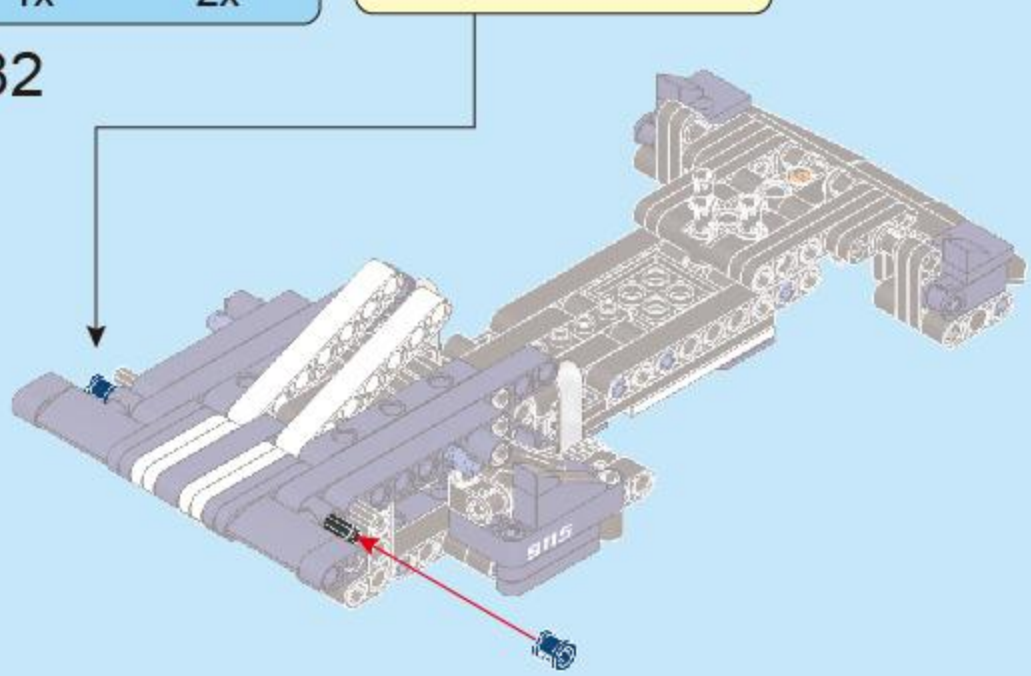

83

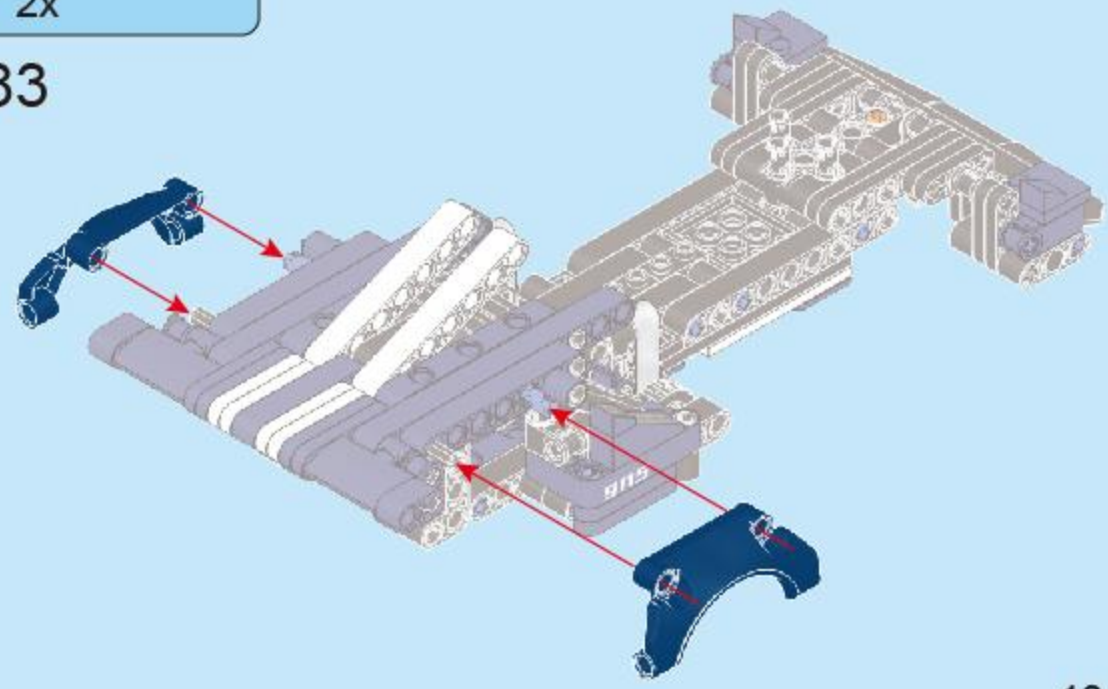

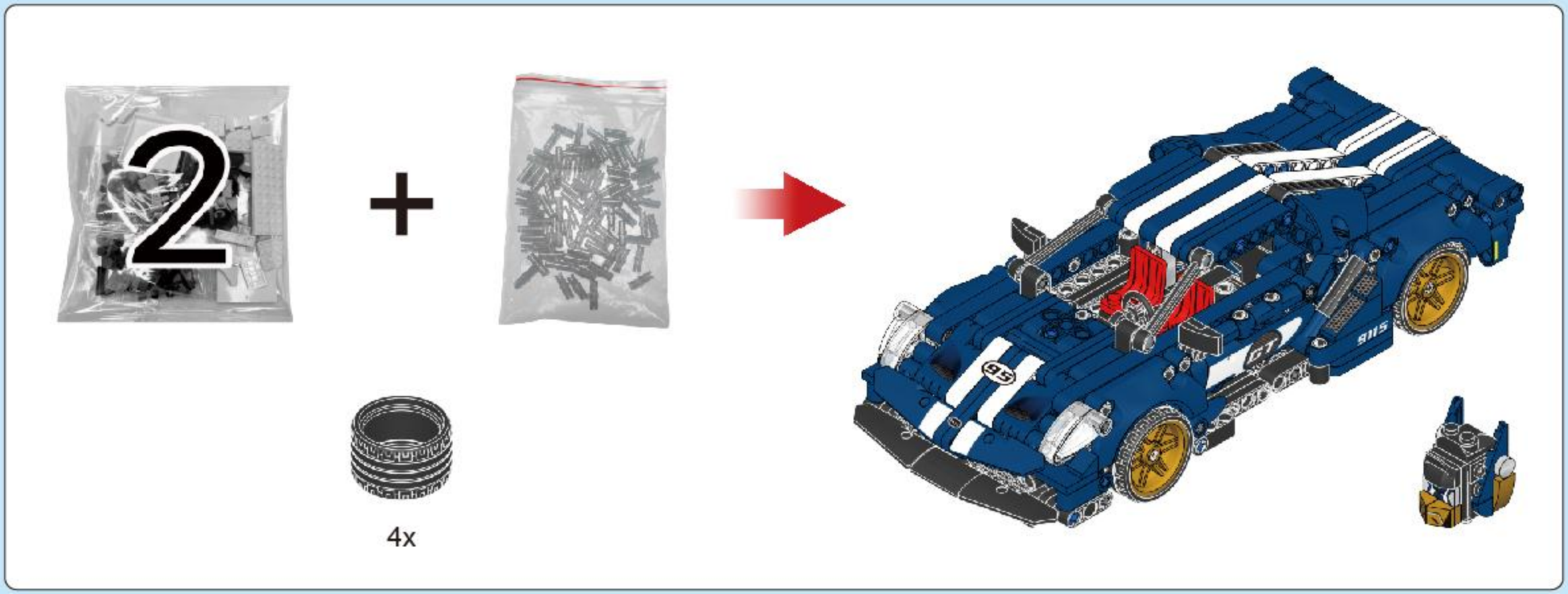

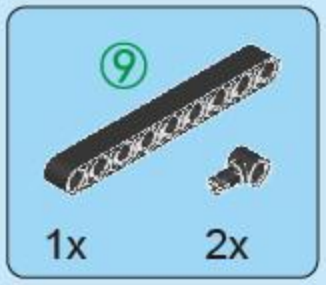

84

85

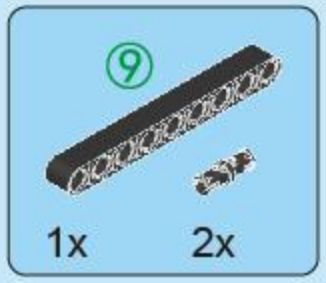

86

87

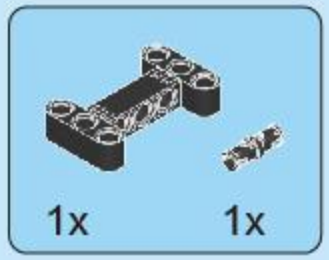

88

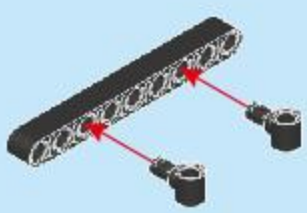

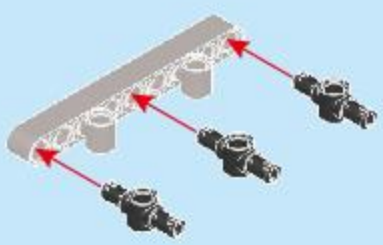

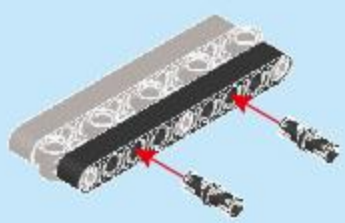

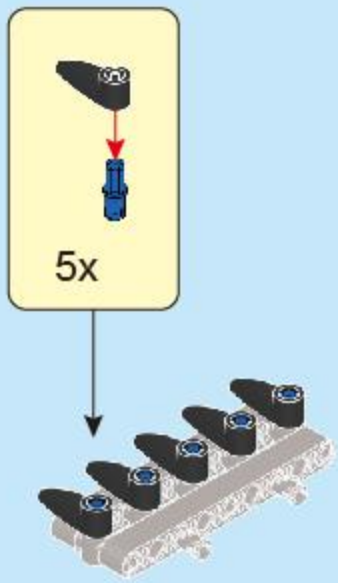

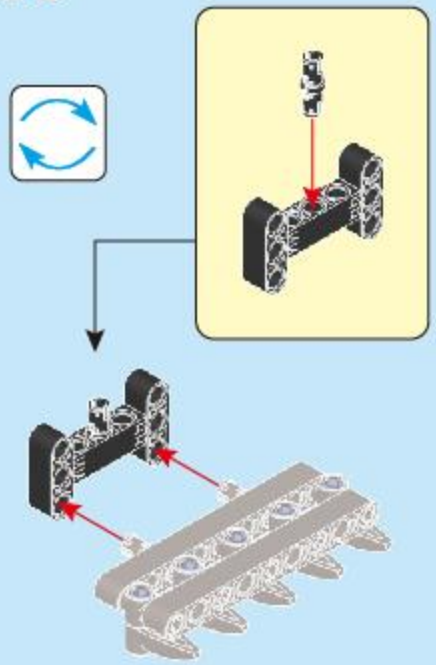

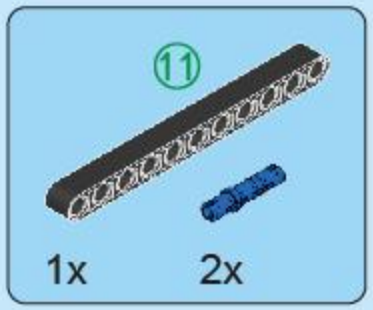

89

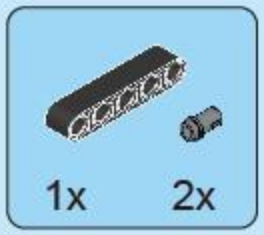

90

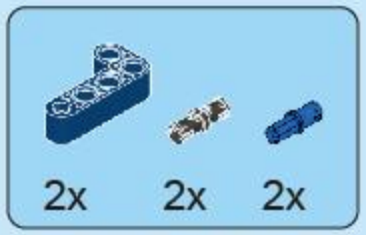

91

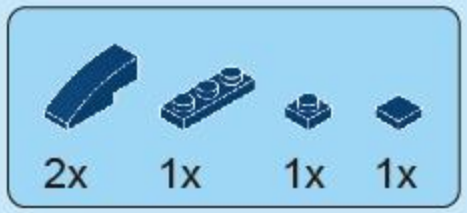

92

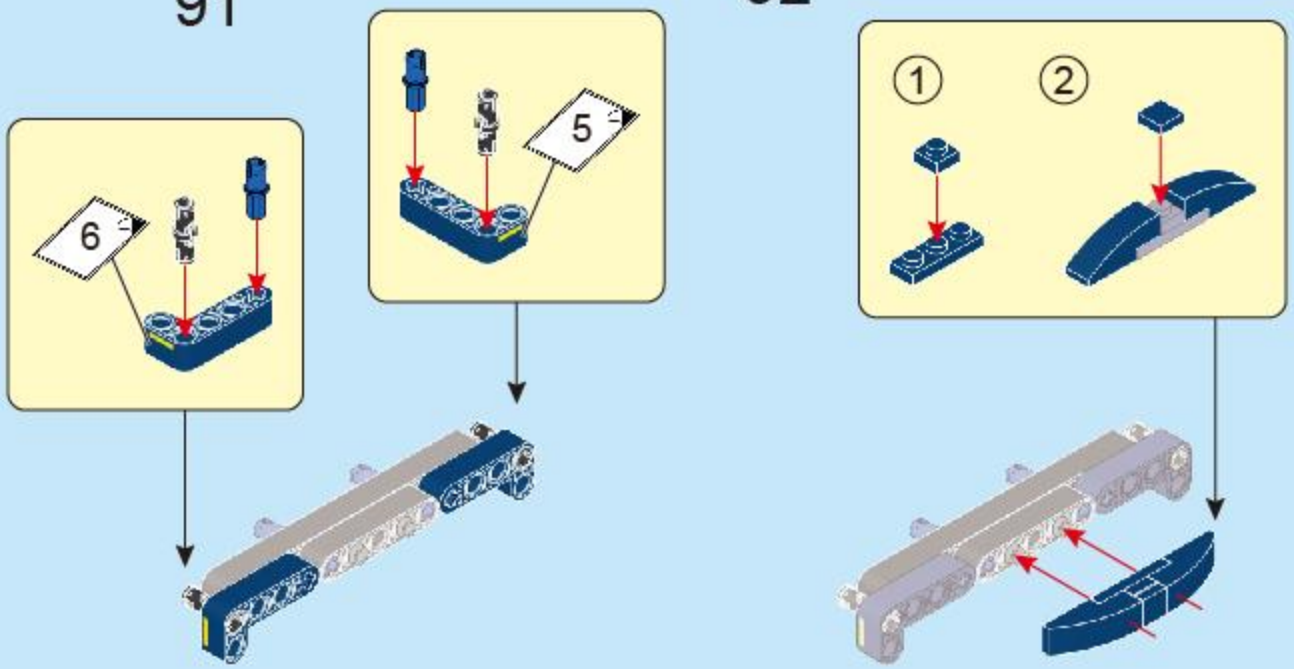

93

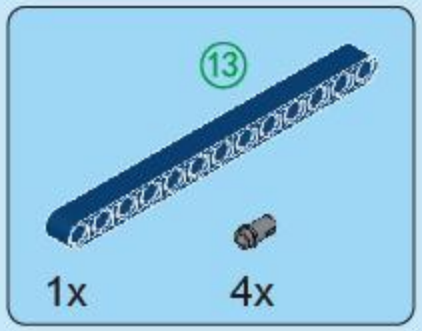

94

95

96

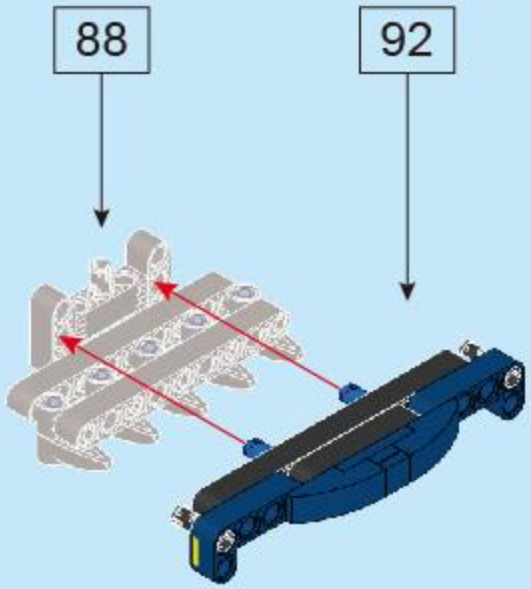

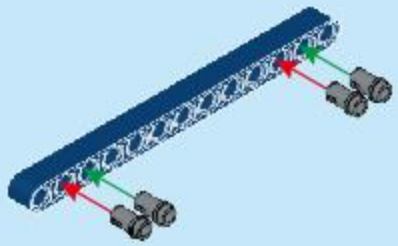

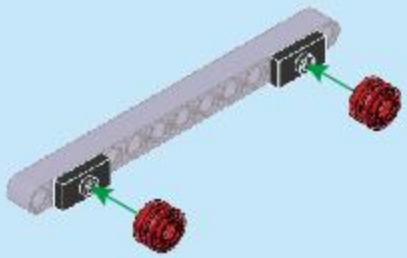

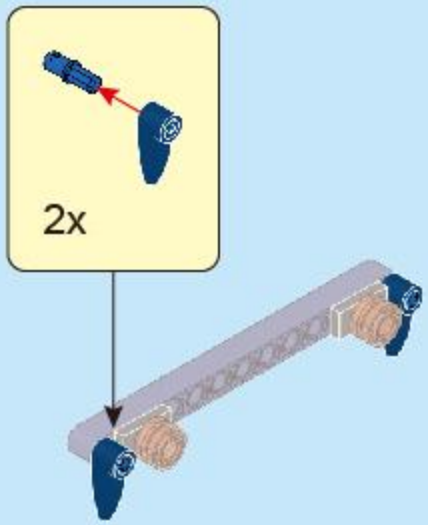

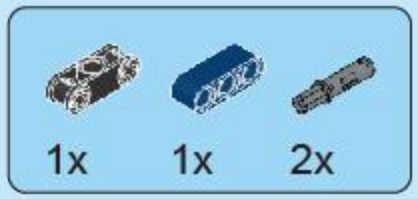

97

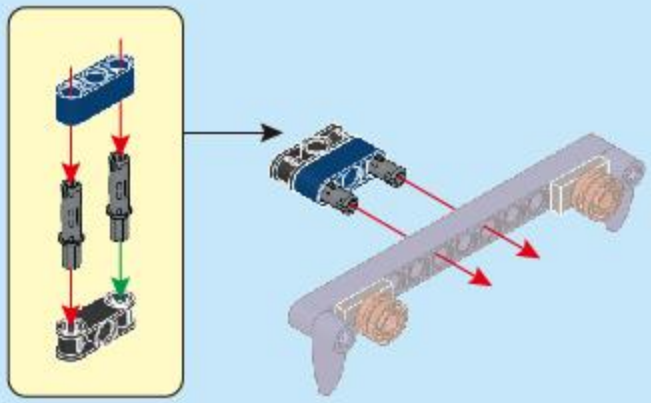

98

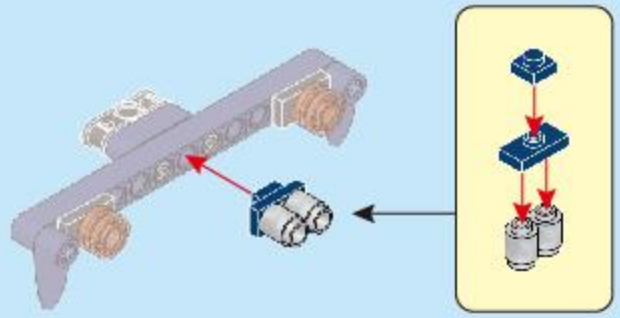

99

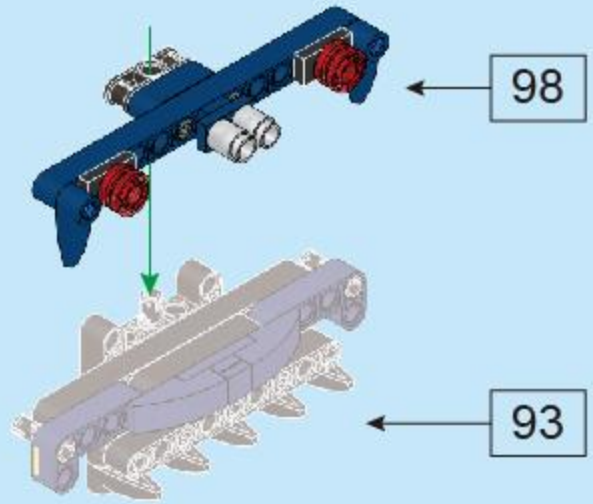

100

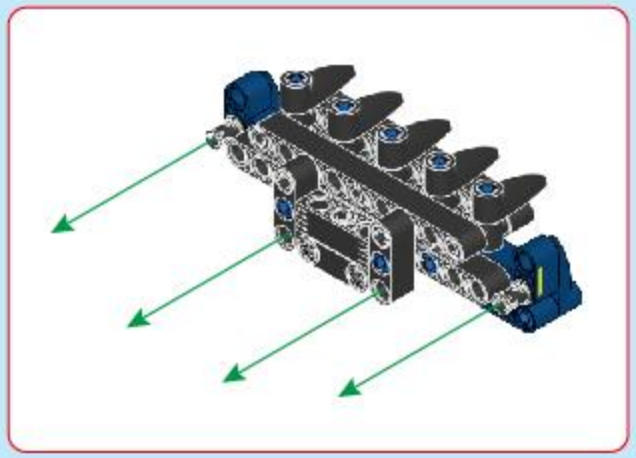

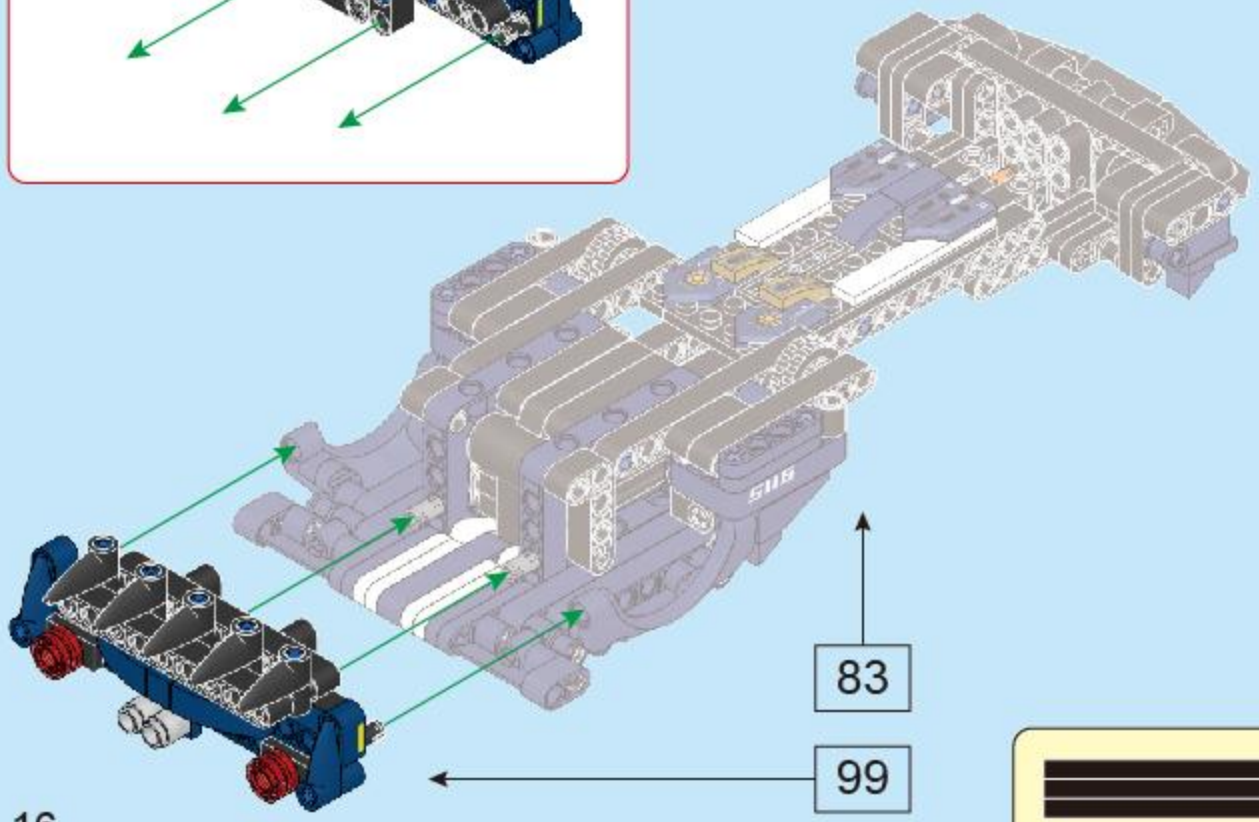

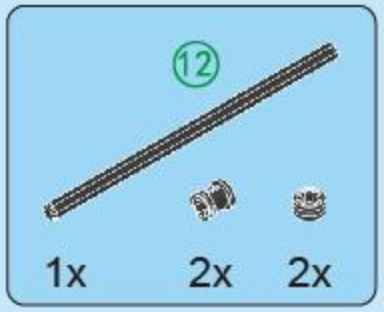

101

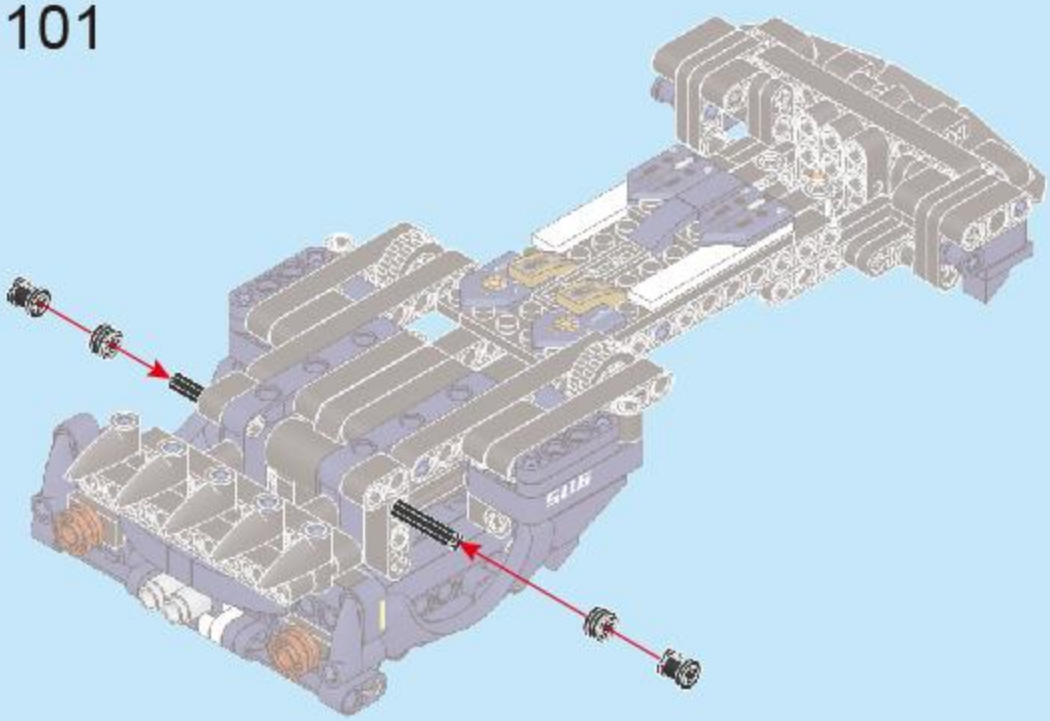

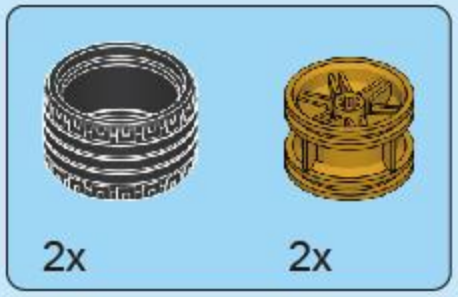

102

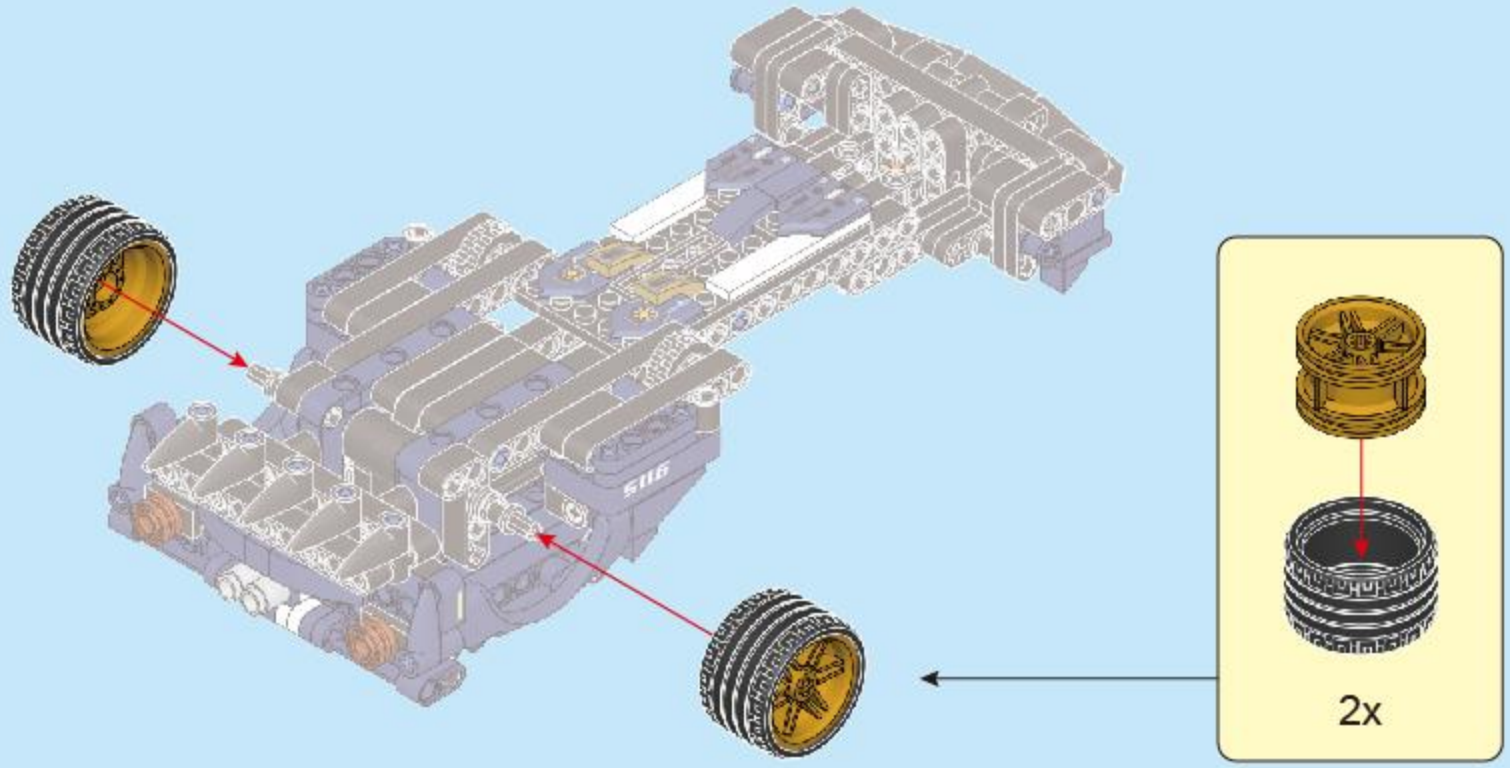

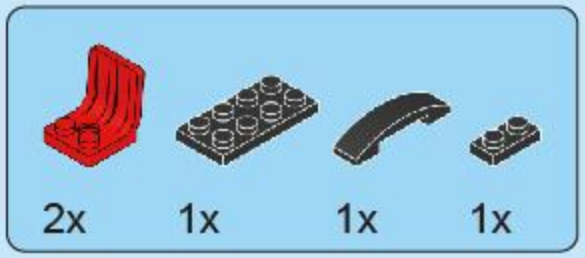

103

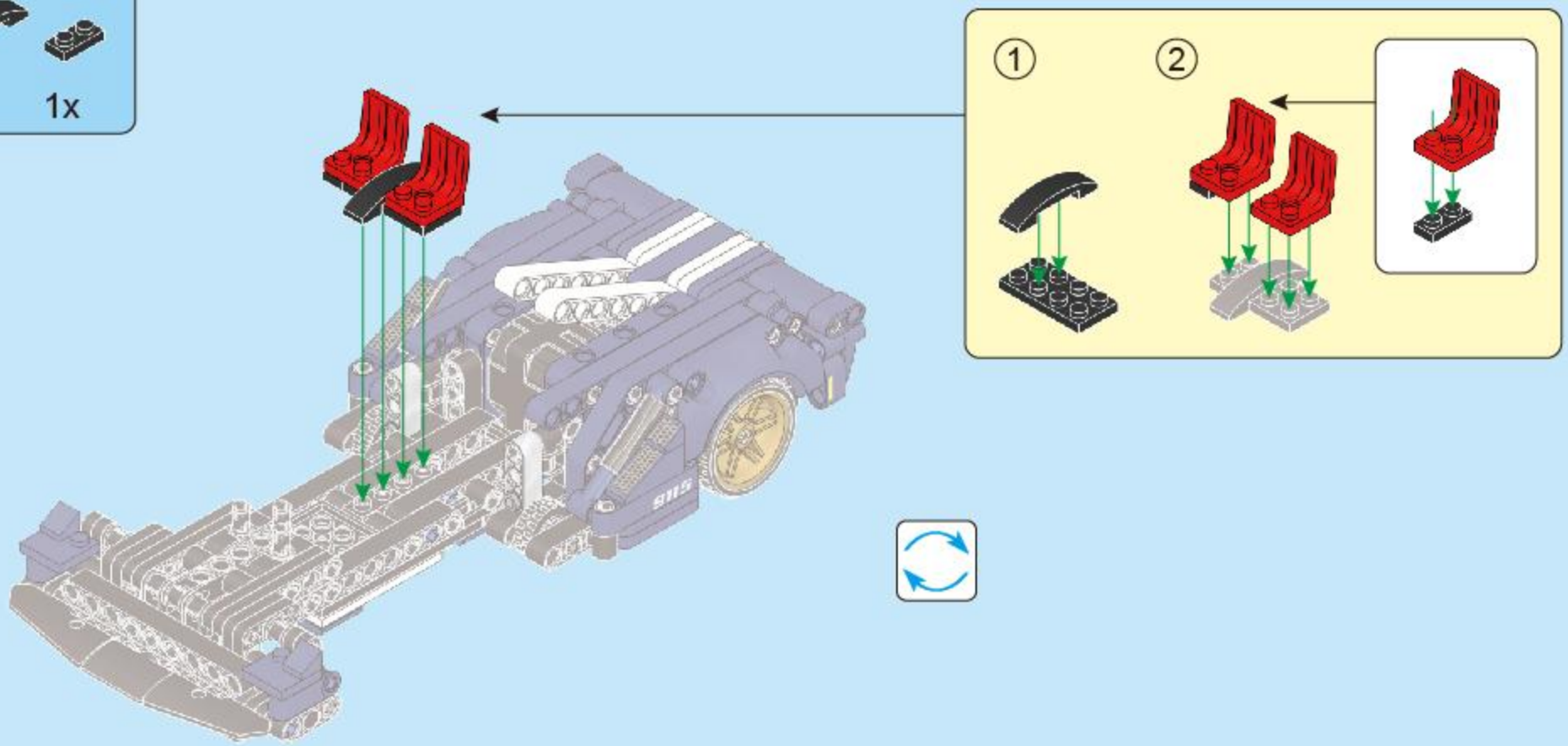

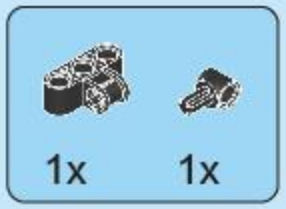

104

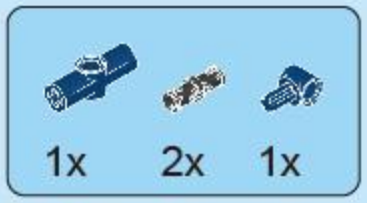

105

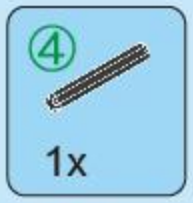

106

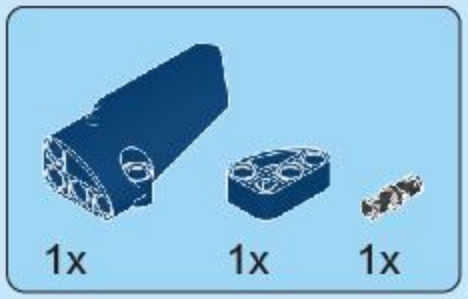

107

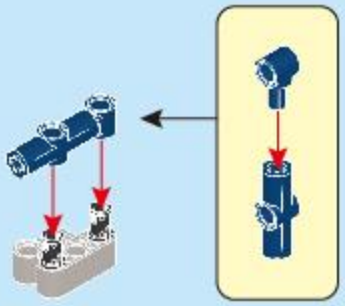

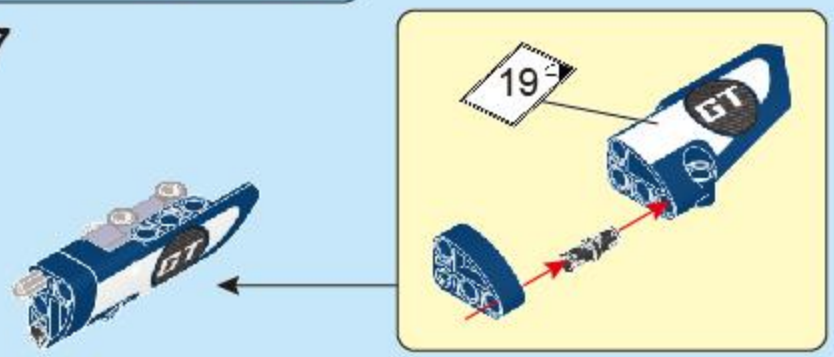

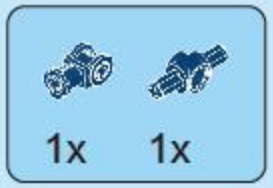

108

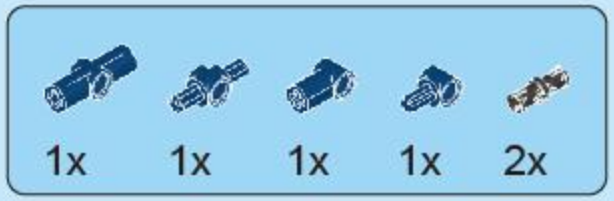

109

110

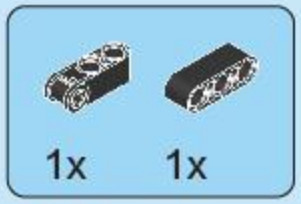

111

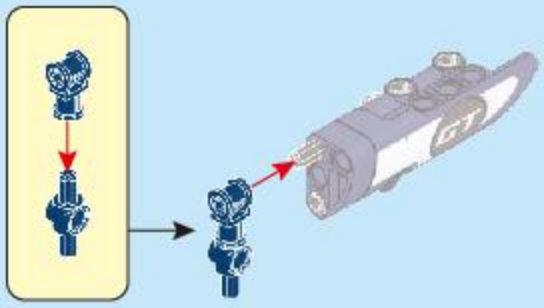

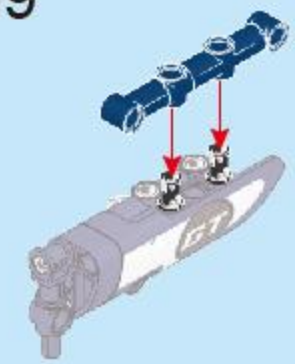

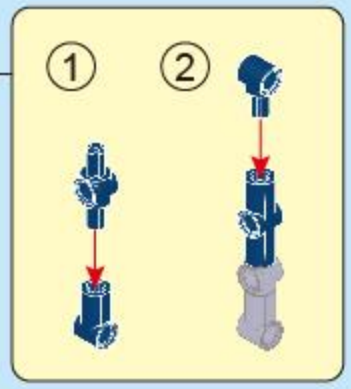

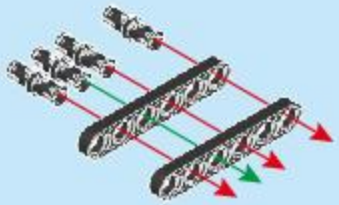

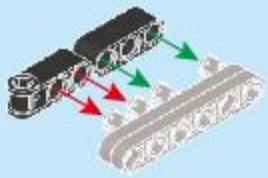

112

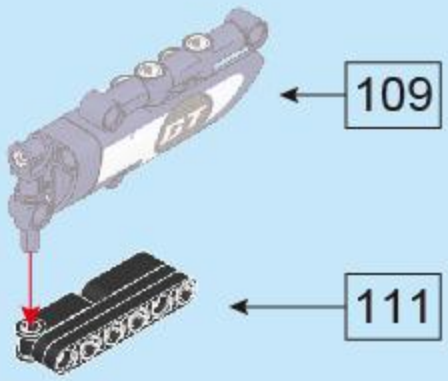

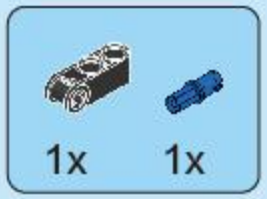

113

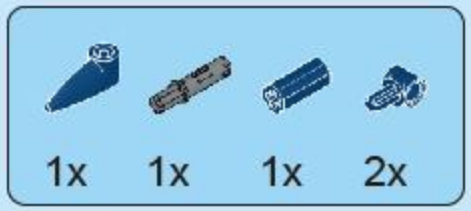

114

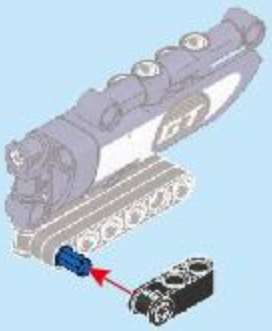

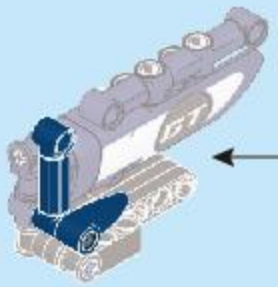

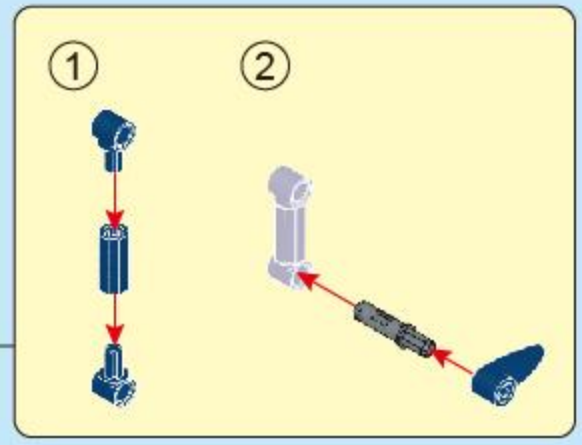

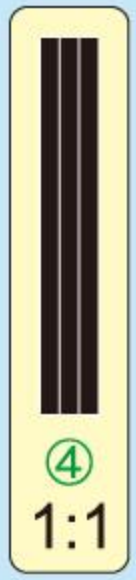

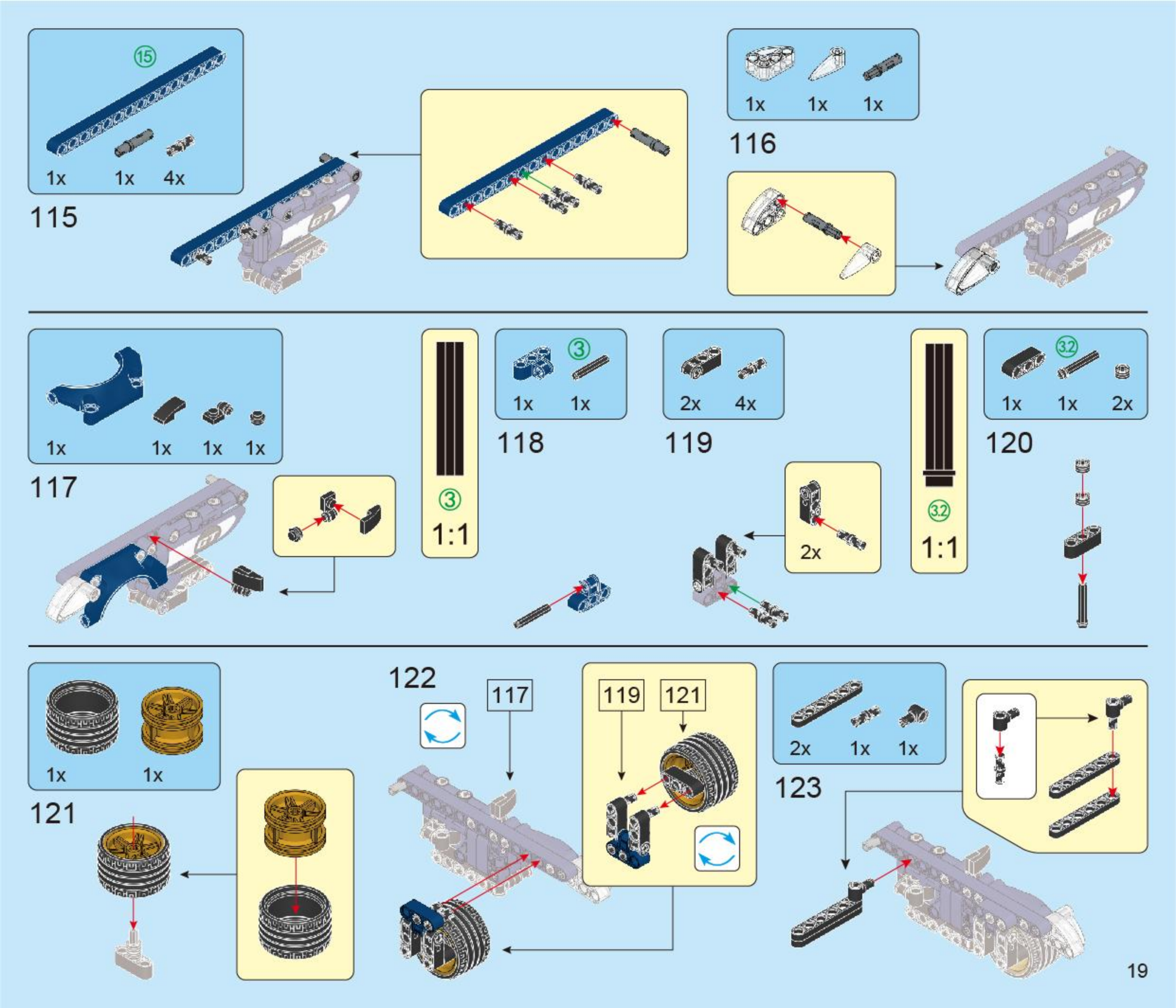
15
1x 1x 4x
115
1x 1x 1x
116
1x 1x 1x 1x
117
3
1:1
1x 1x
118
2x 4x
119
2x
3.2
1:1
1x 1x 2x
120
1x 1x
121
117
122
119
121
2x 1x 1x
123

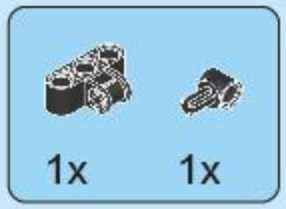

124

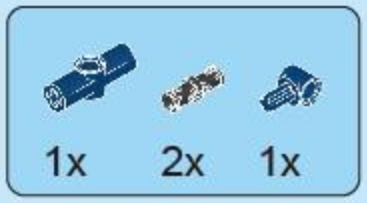

125

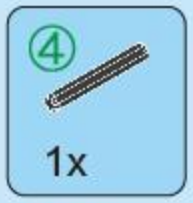

126

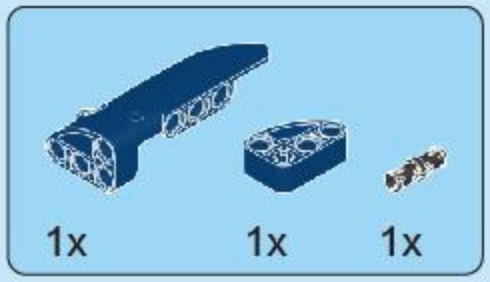

127

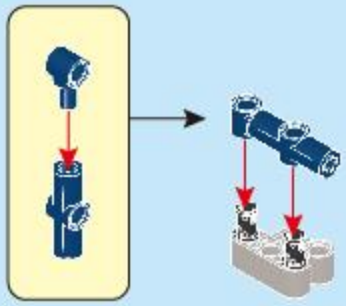

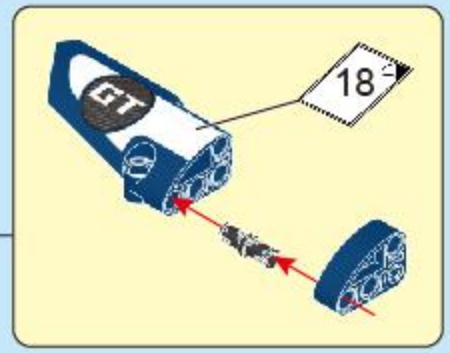

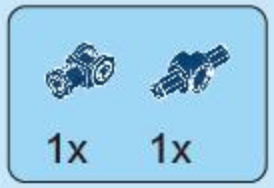

128

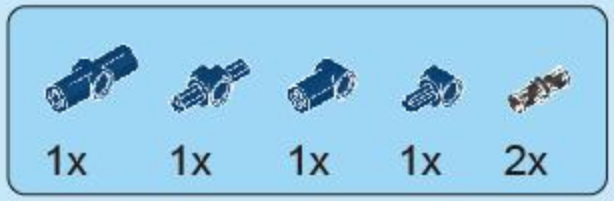

129

130

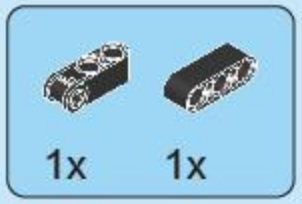

131

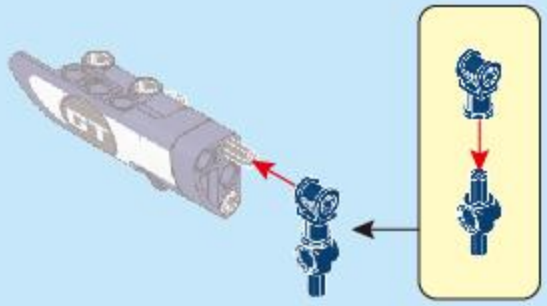

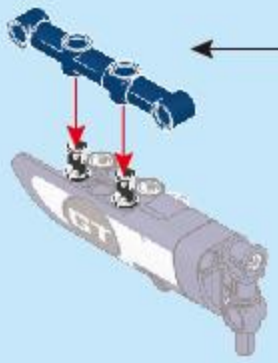

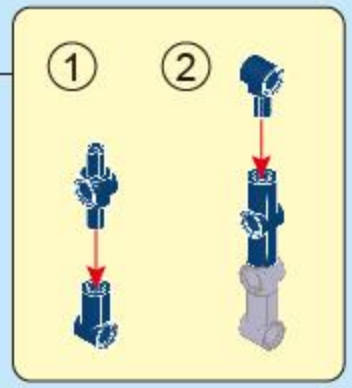

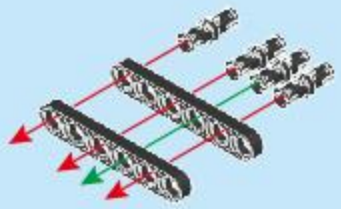

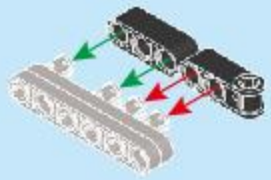

132

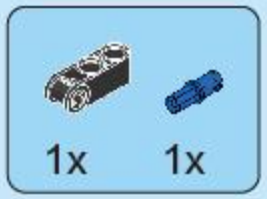

133

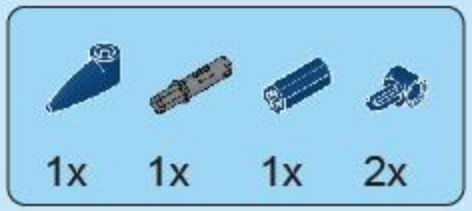

134

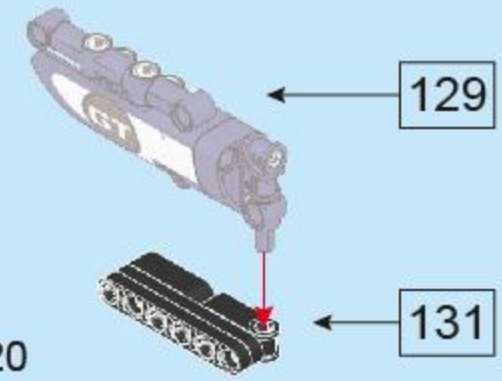

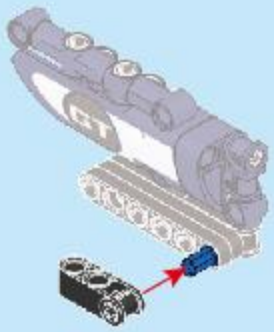

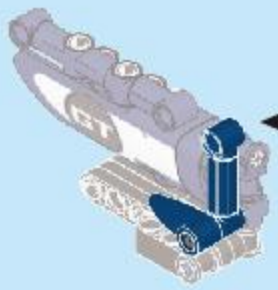

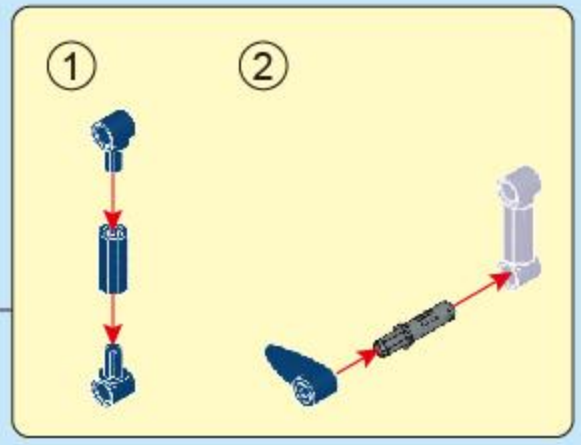

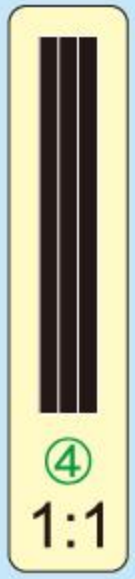

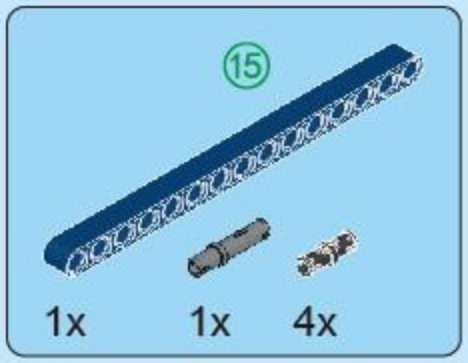

135

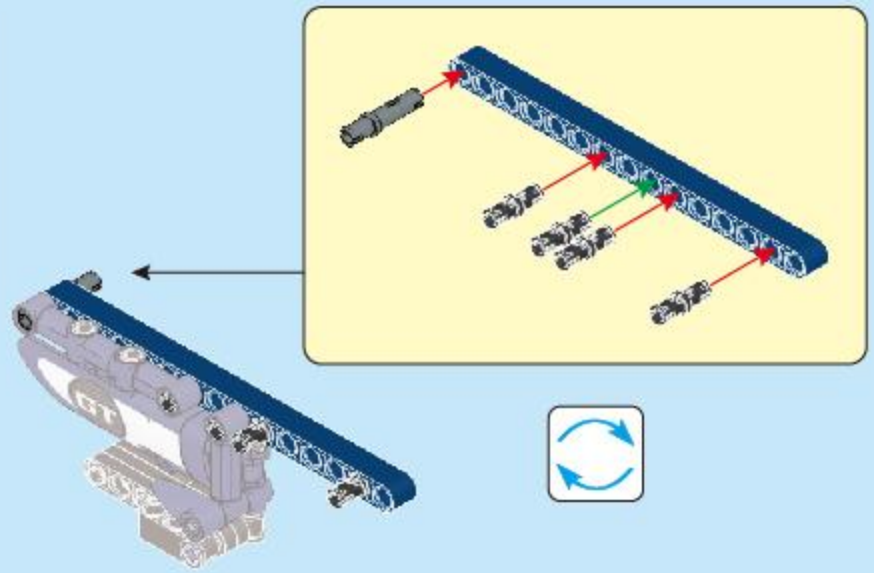

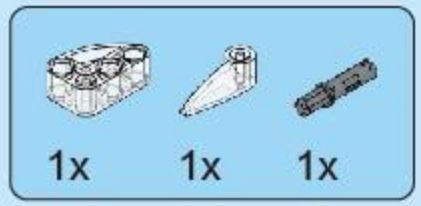

136

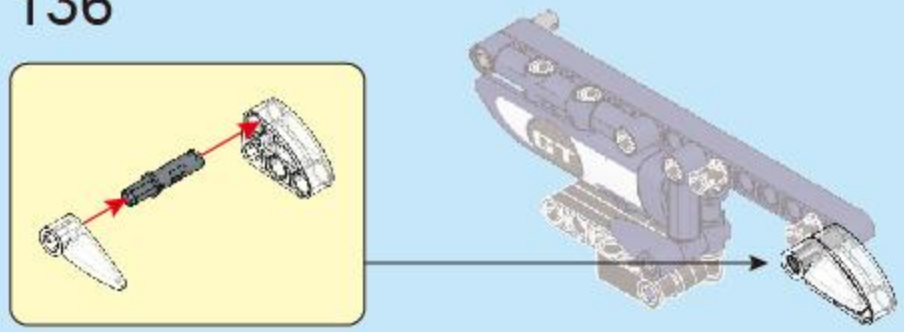

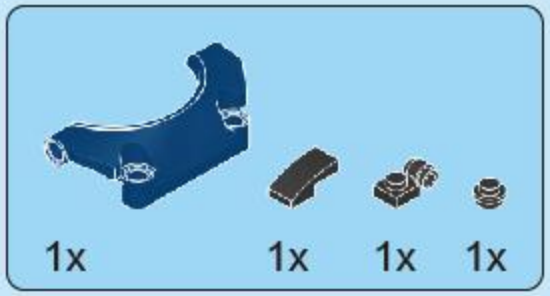

137

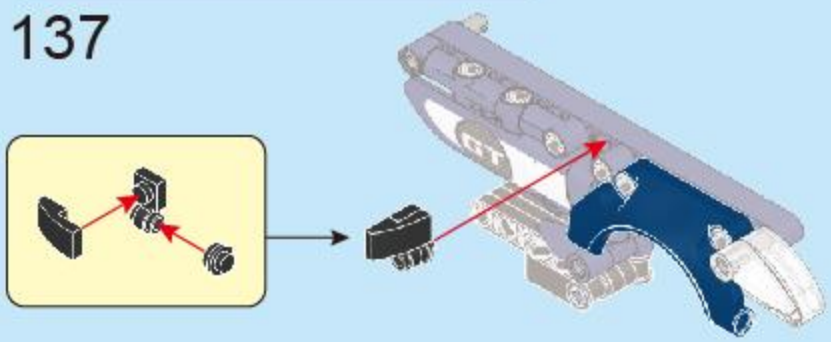

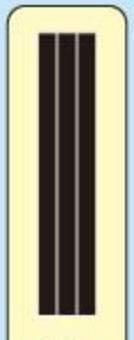

138

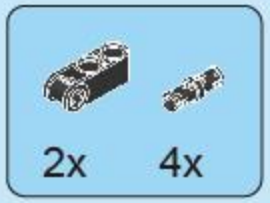

139

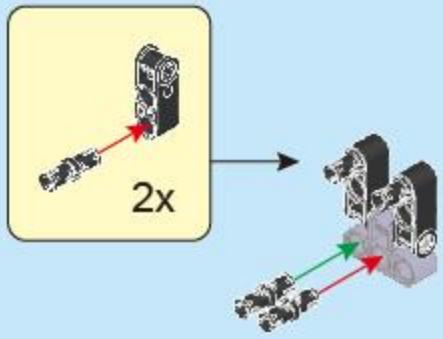

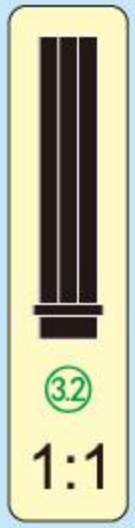

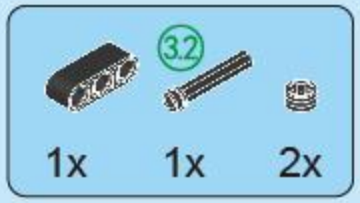

140

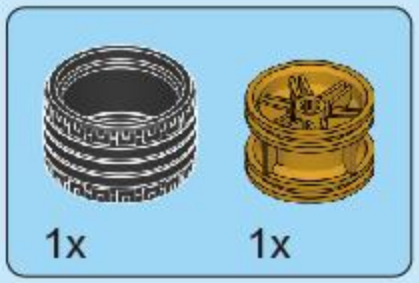

141

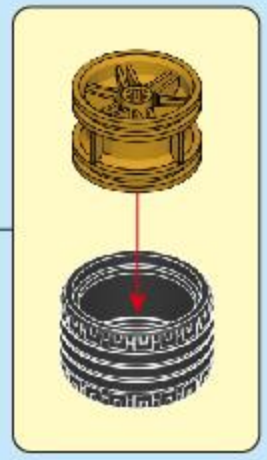

142

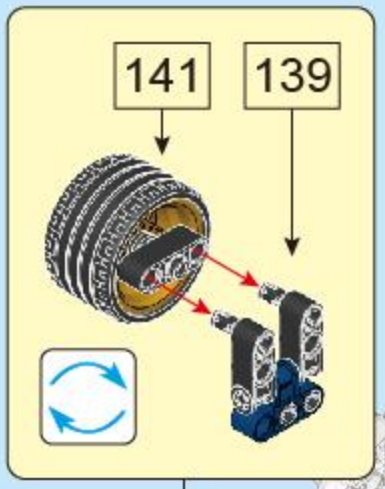

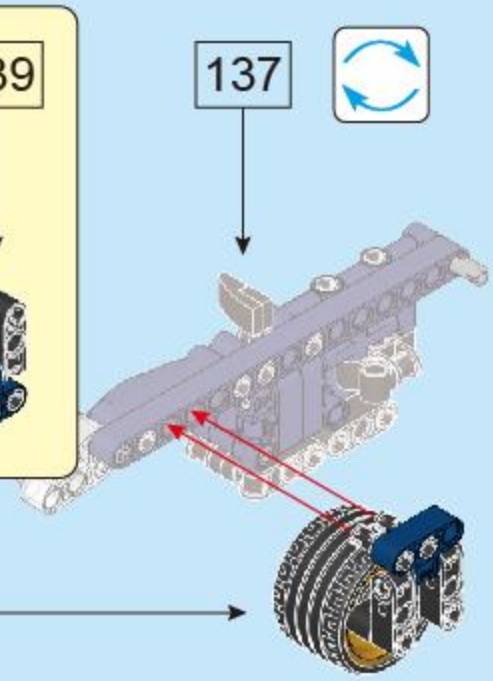

143

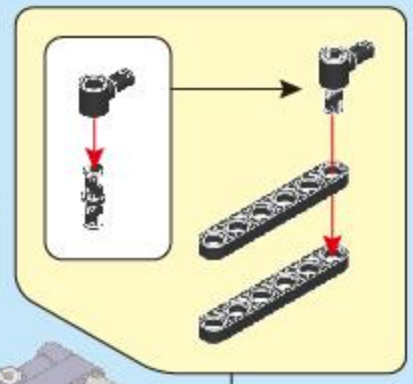

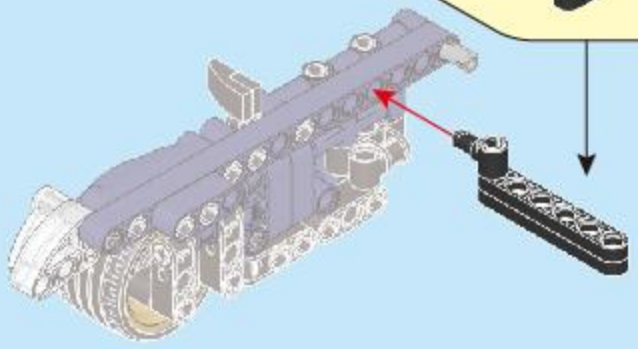

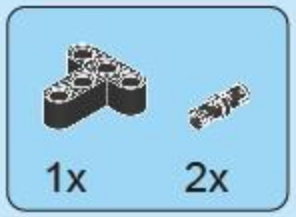

144

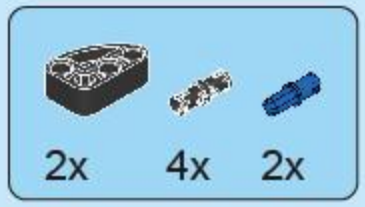

145

146

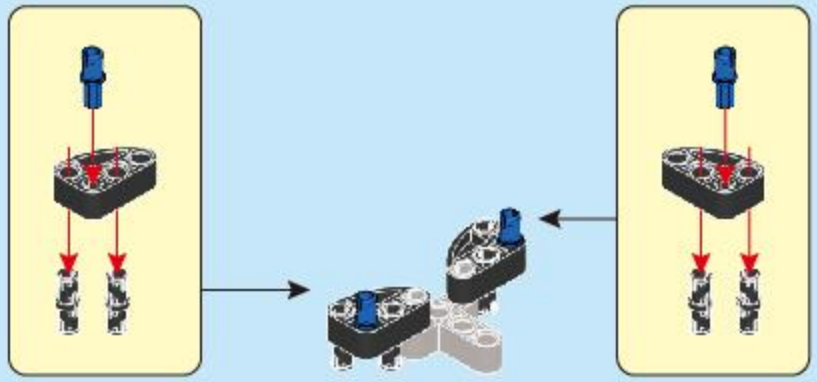

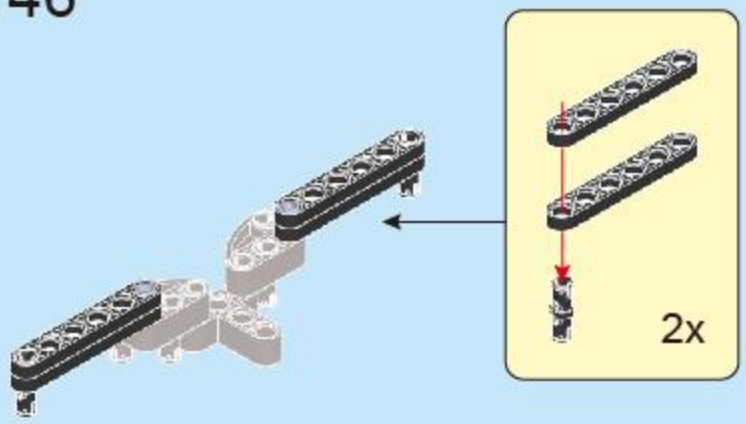

147

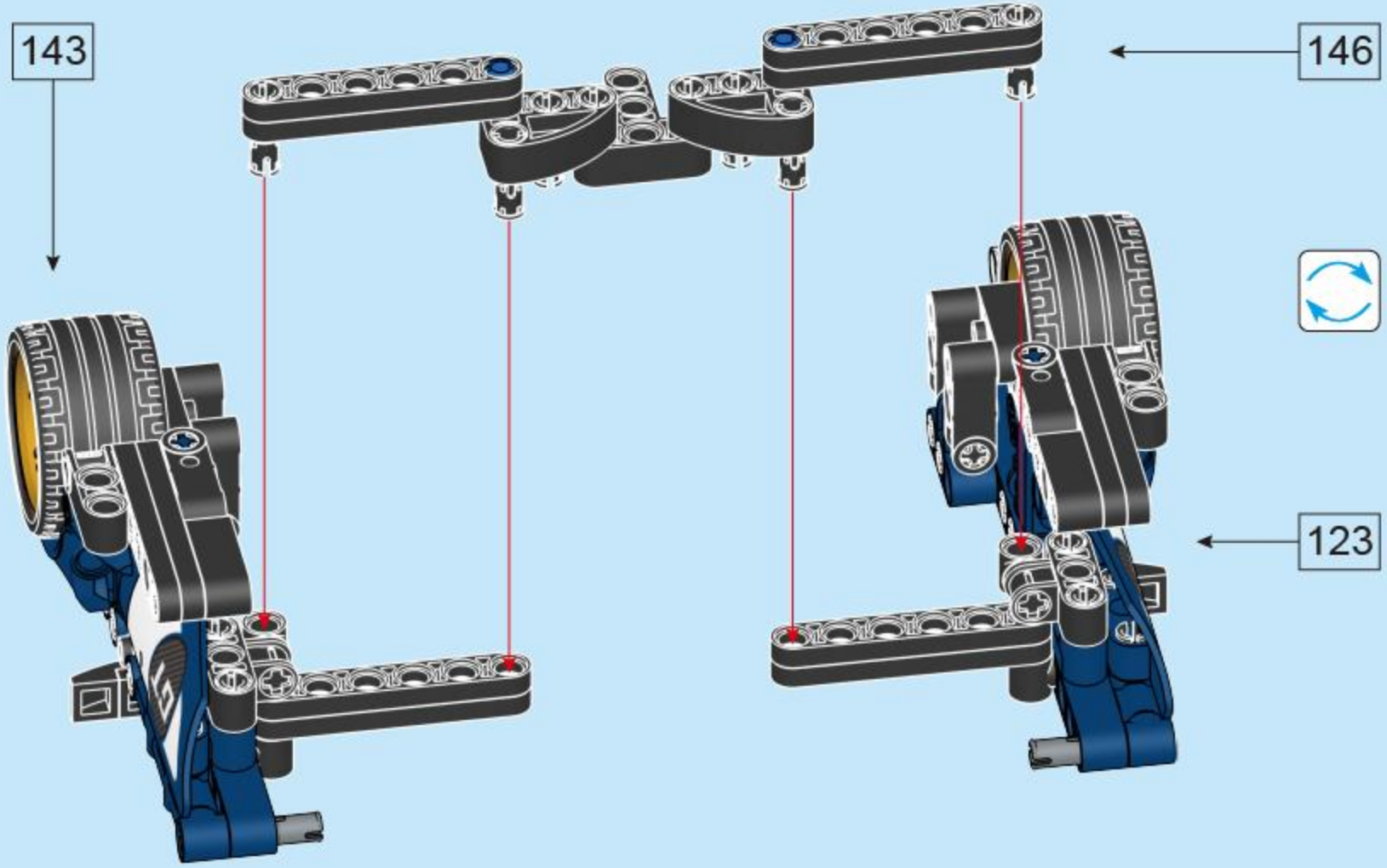

148

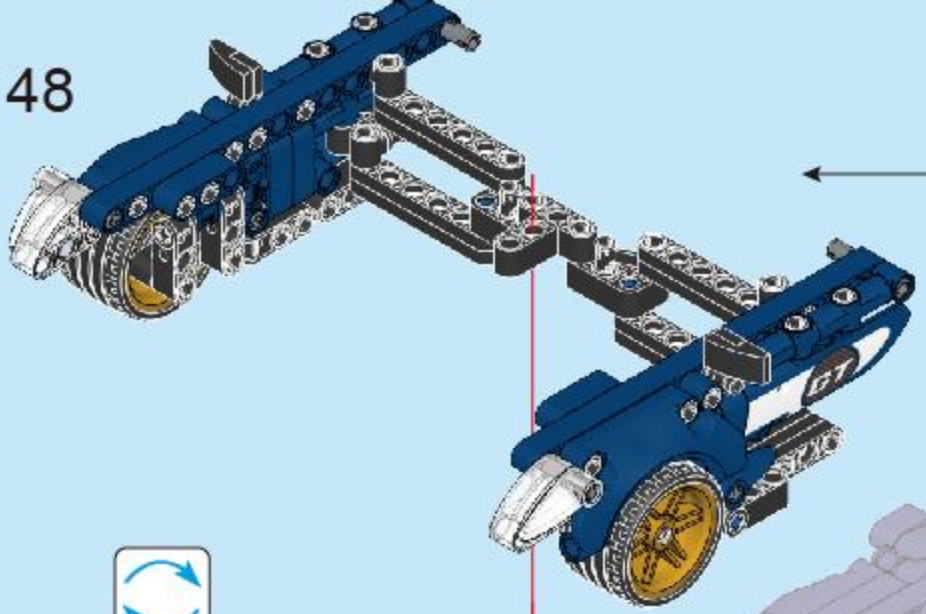

147

103

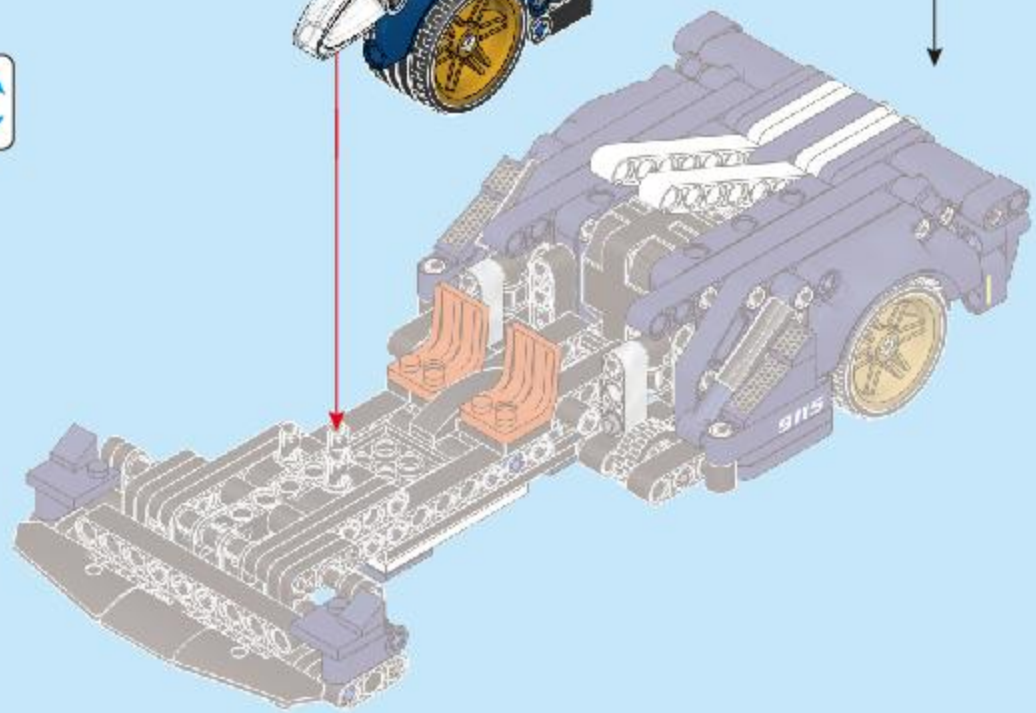

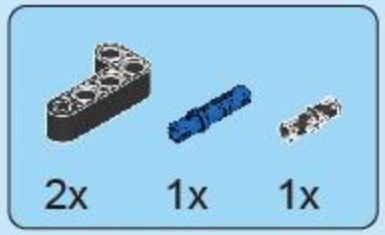

149

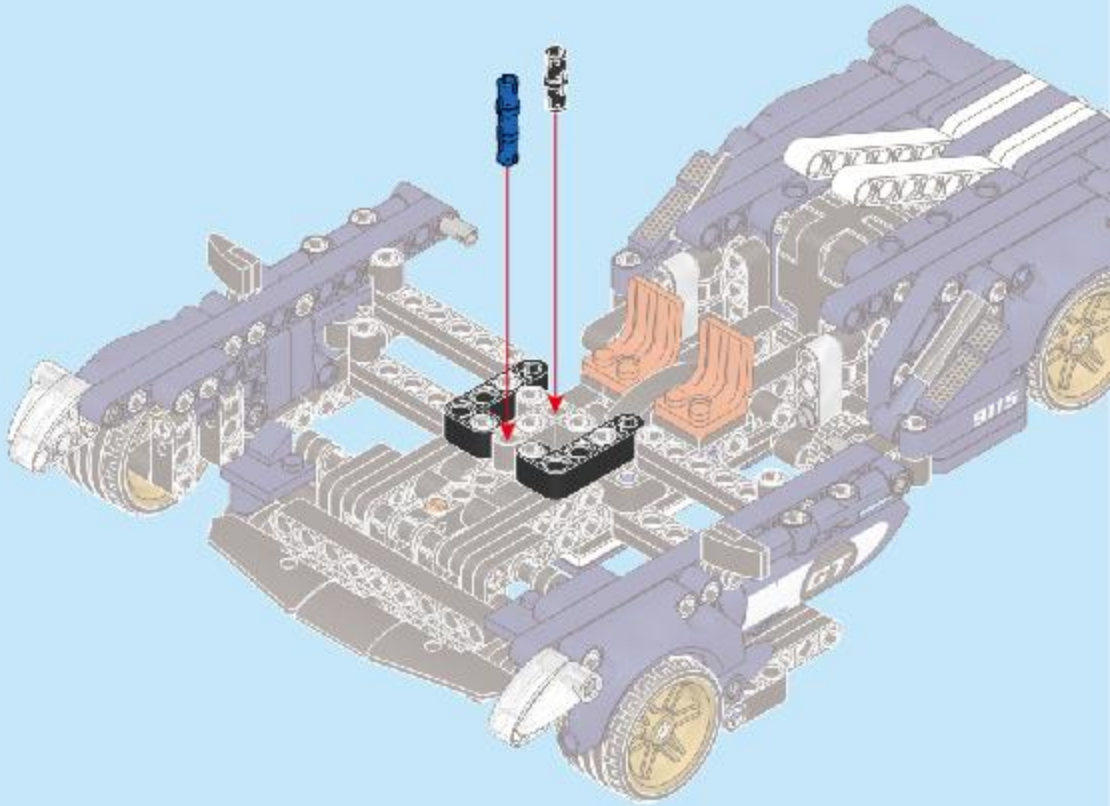

150

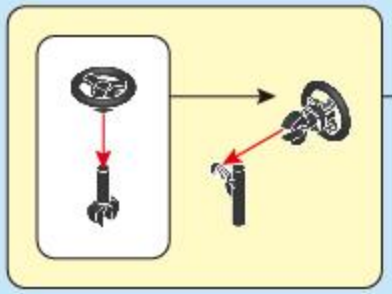

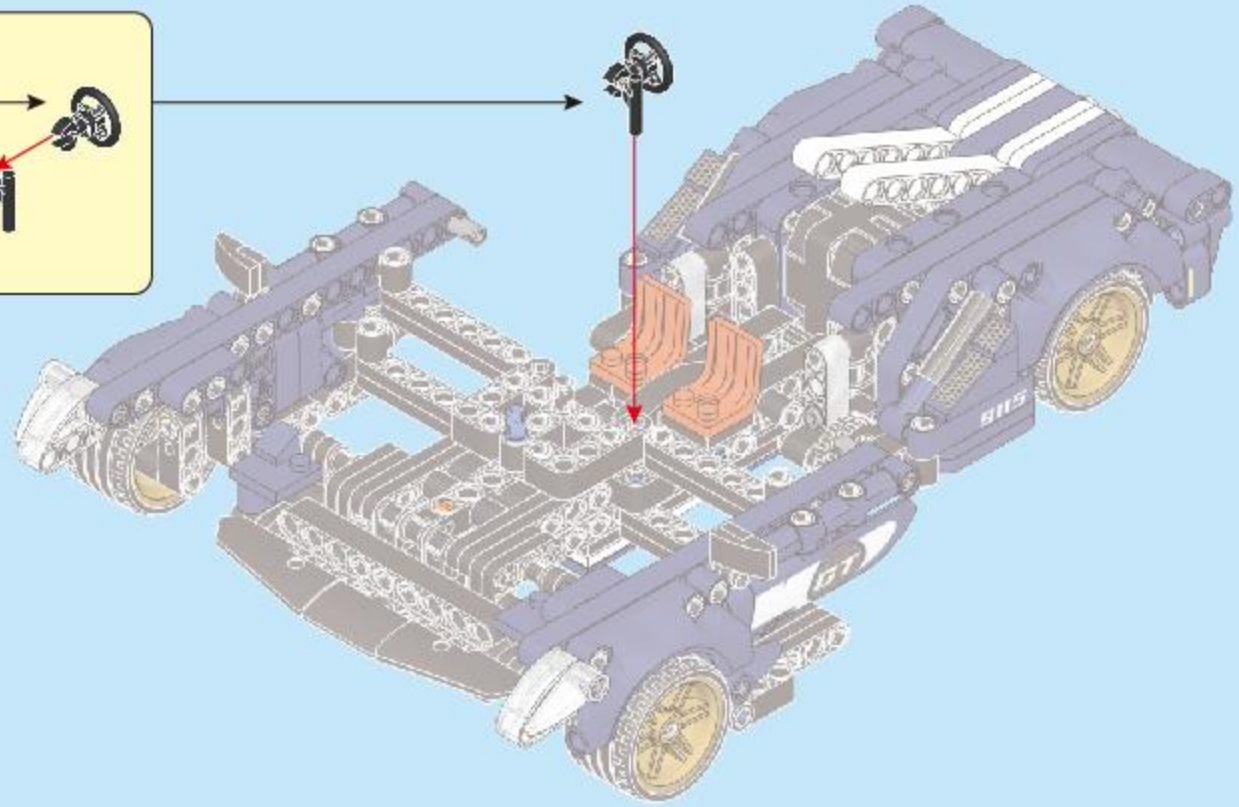

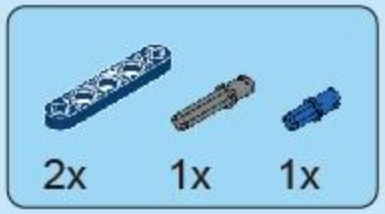

151

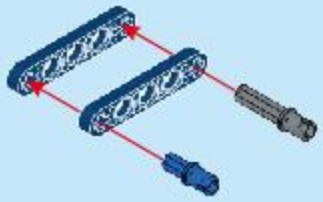

152

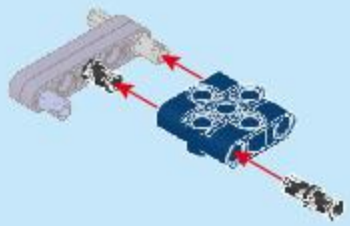

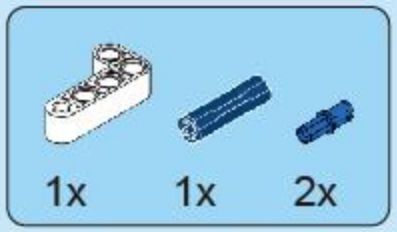

153

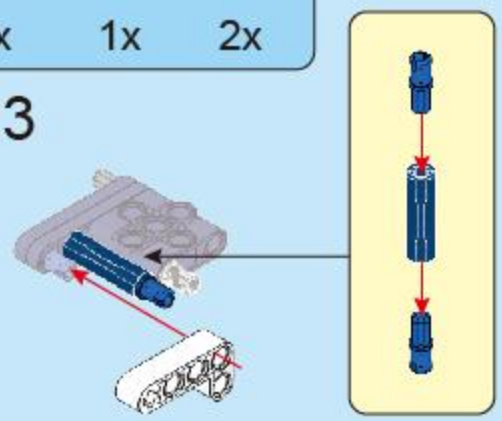

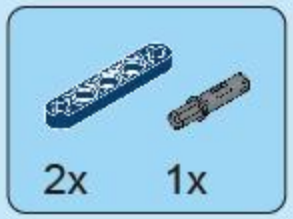

154

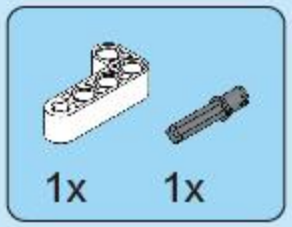

155

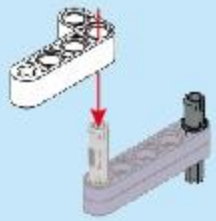

156

157

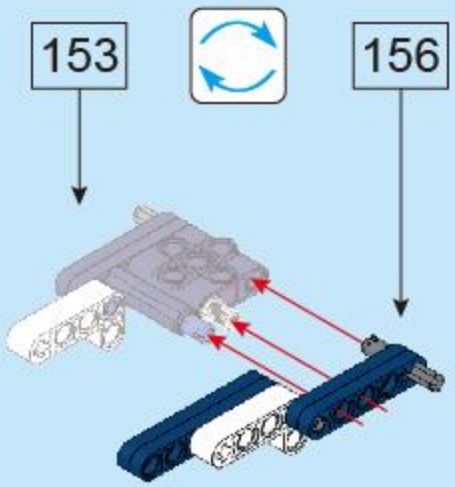

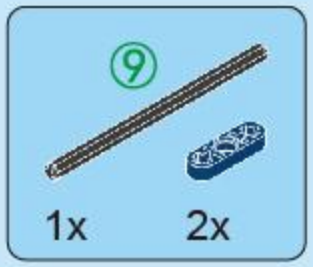

158

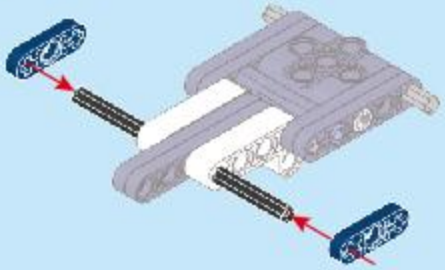

159

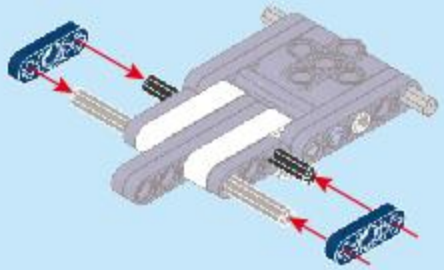

160

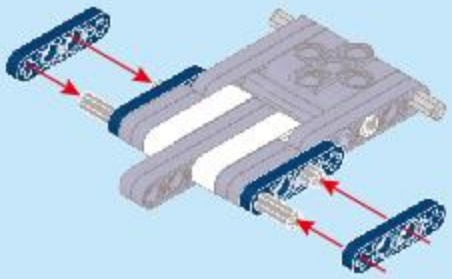

161

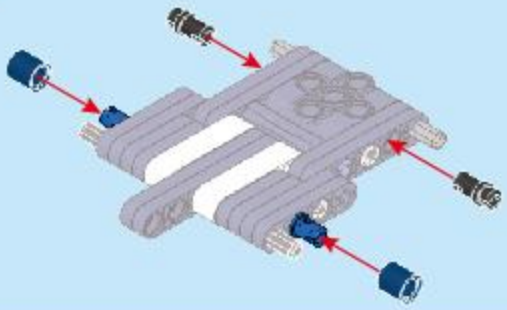

162

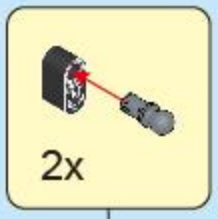

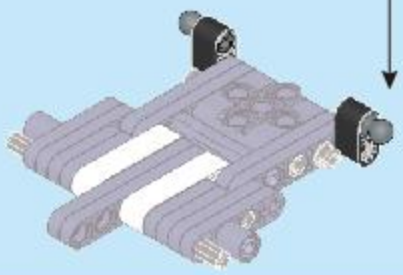

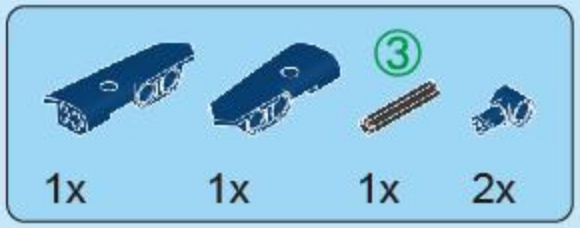

163

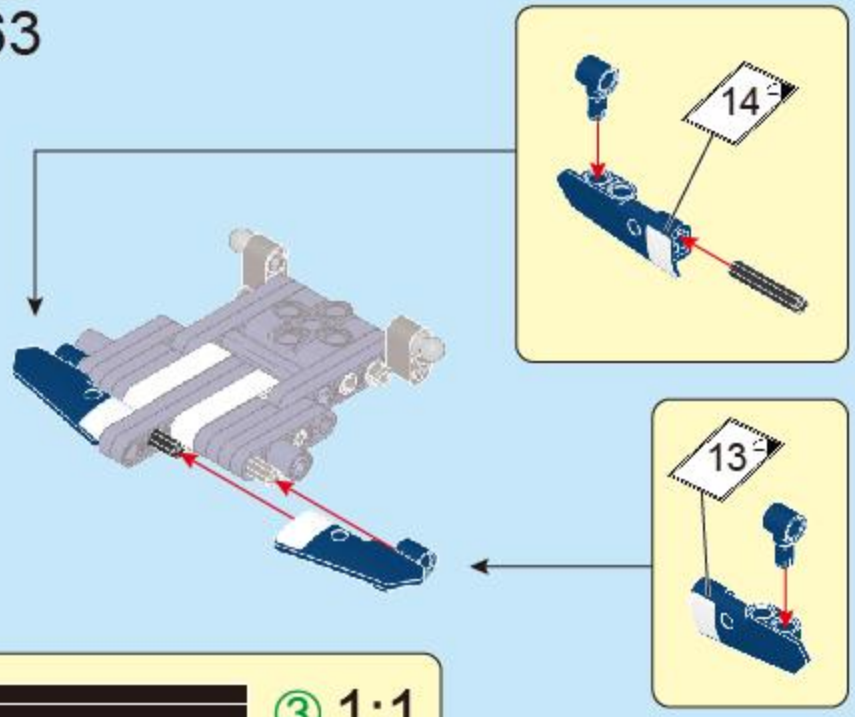

③ 1:1

164

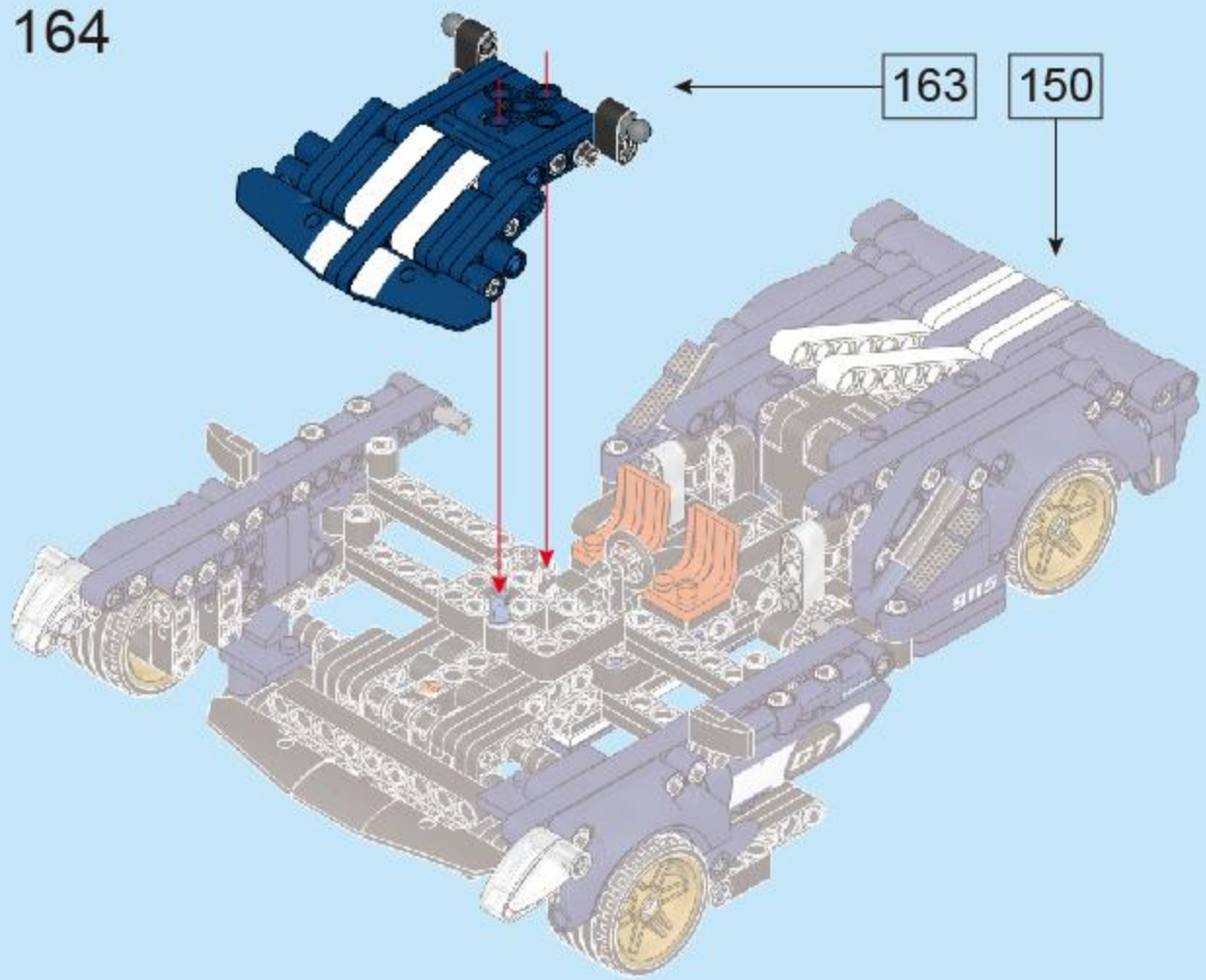

165

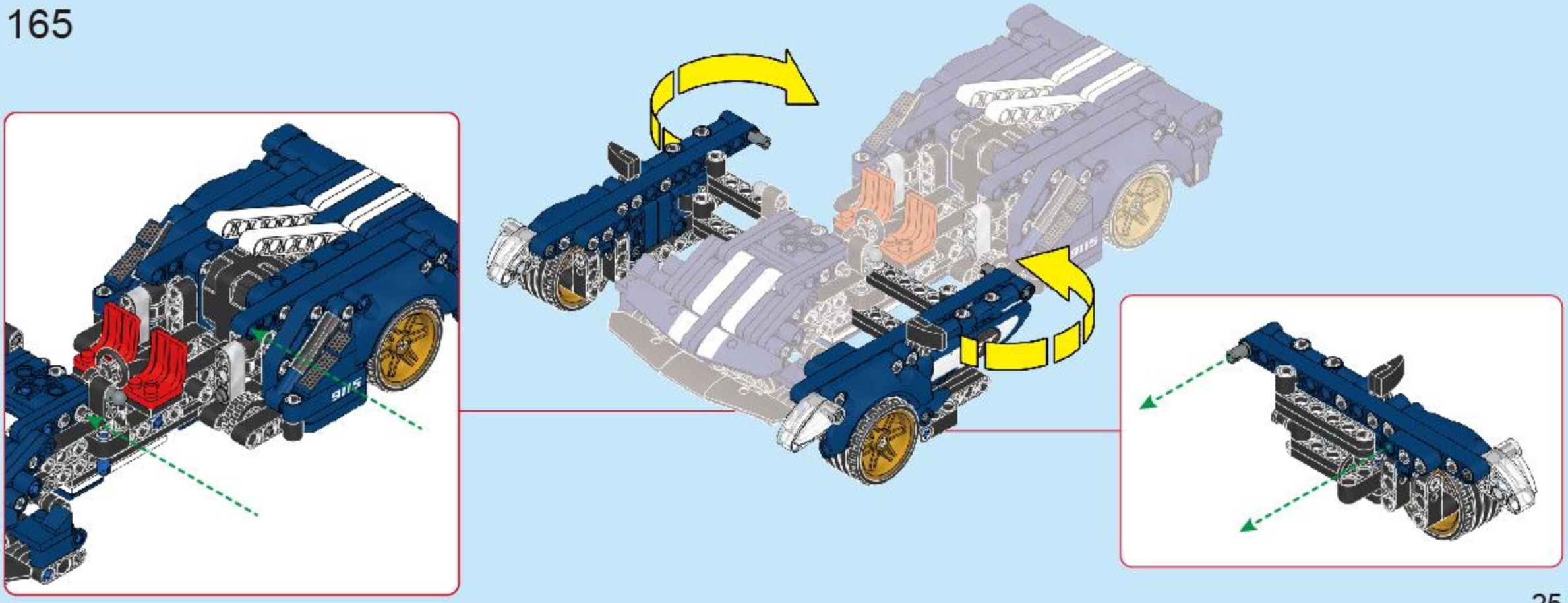

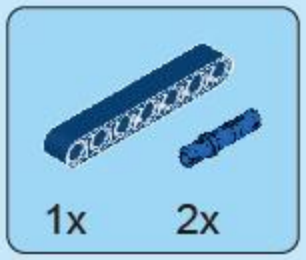

166

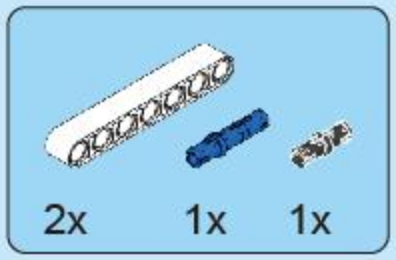

167

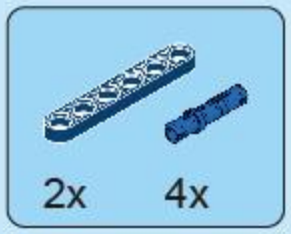

168

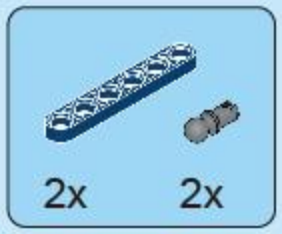

169

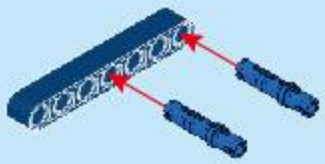

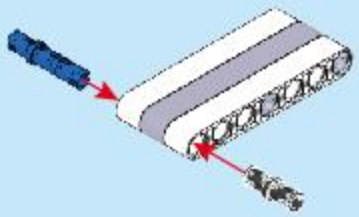

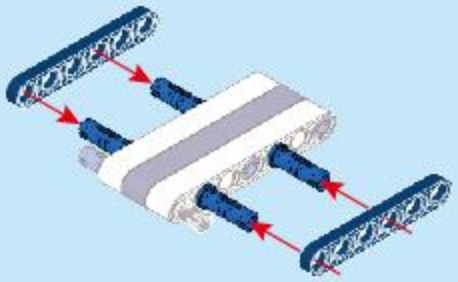

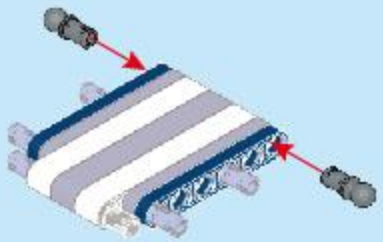

170

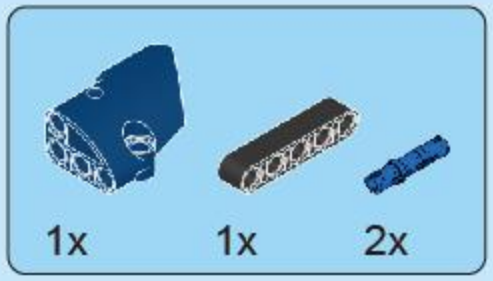

171

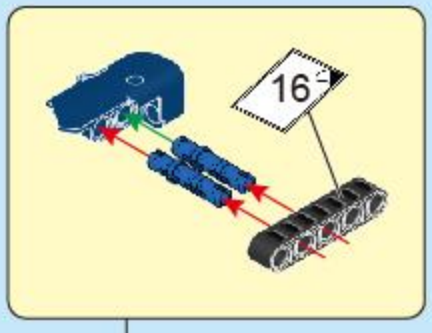

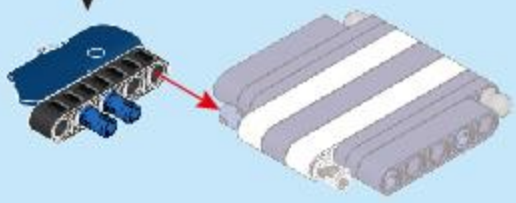

172

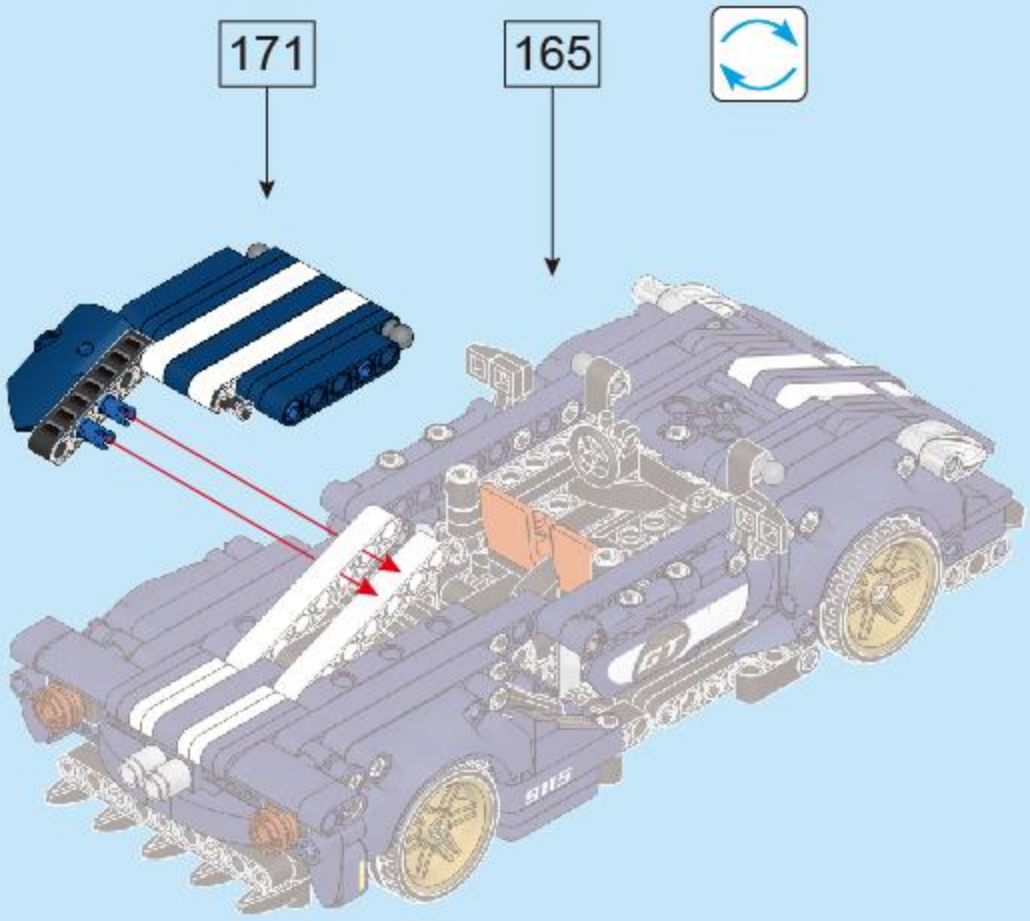

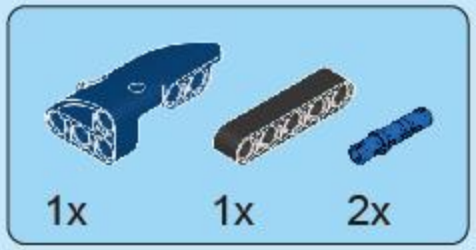

173

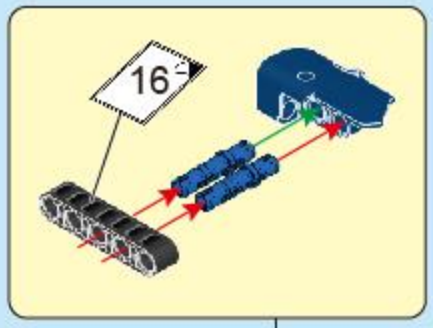

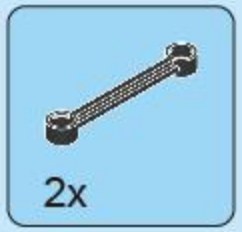

174

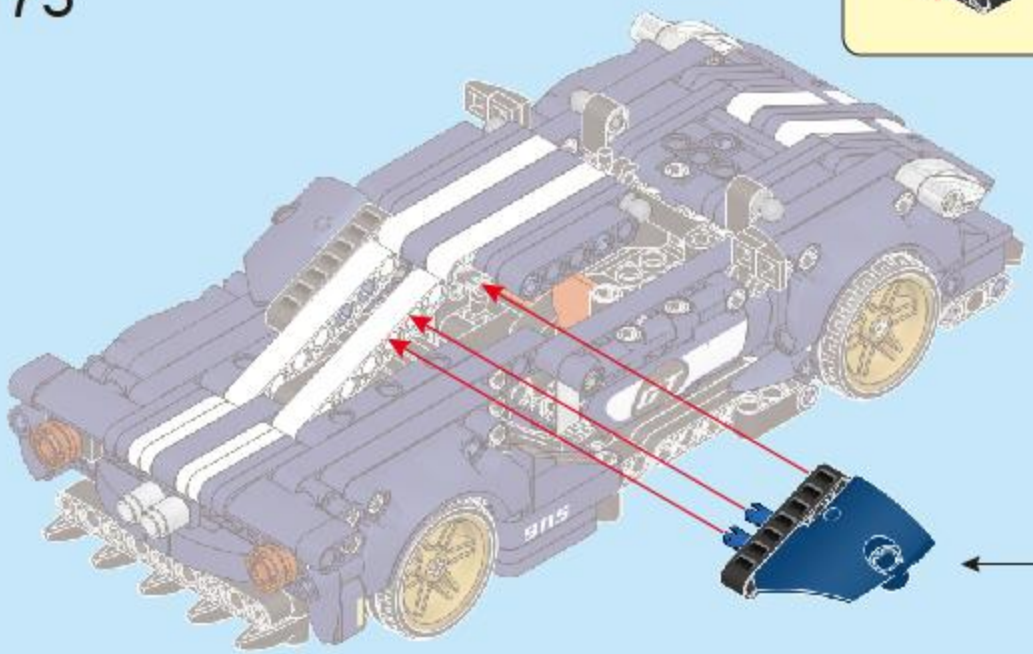

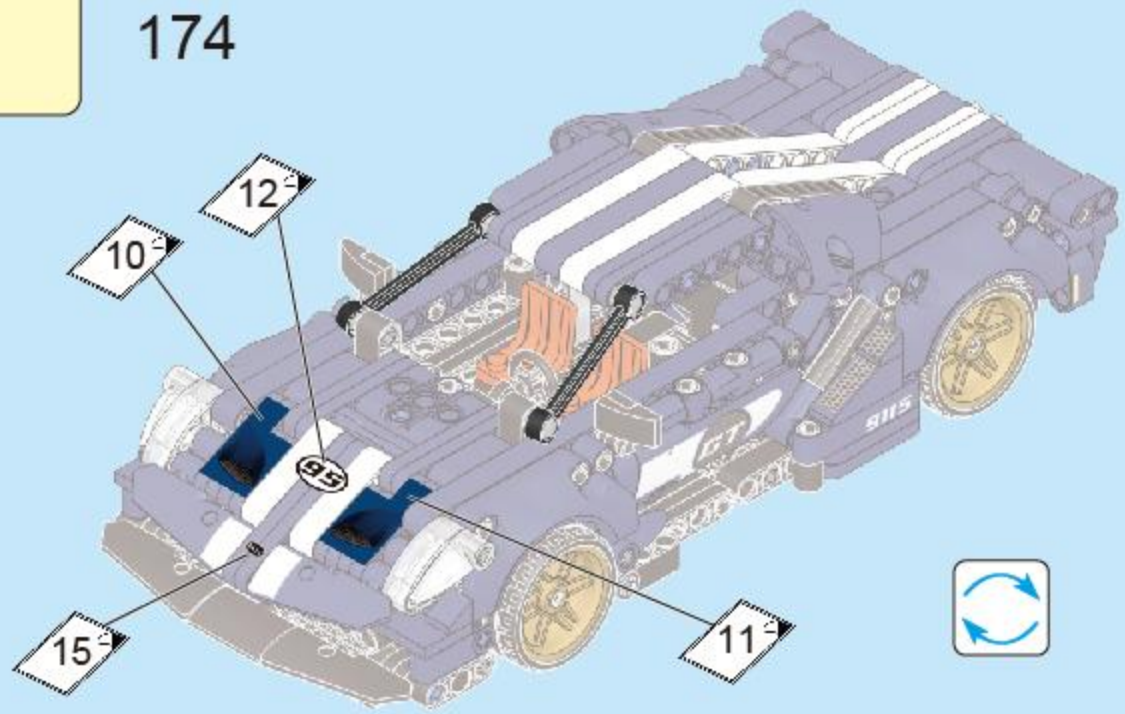

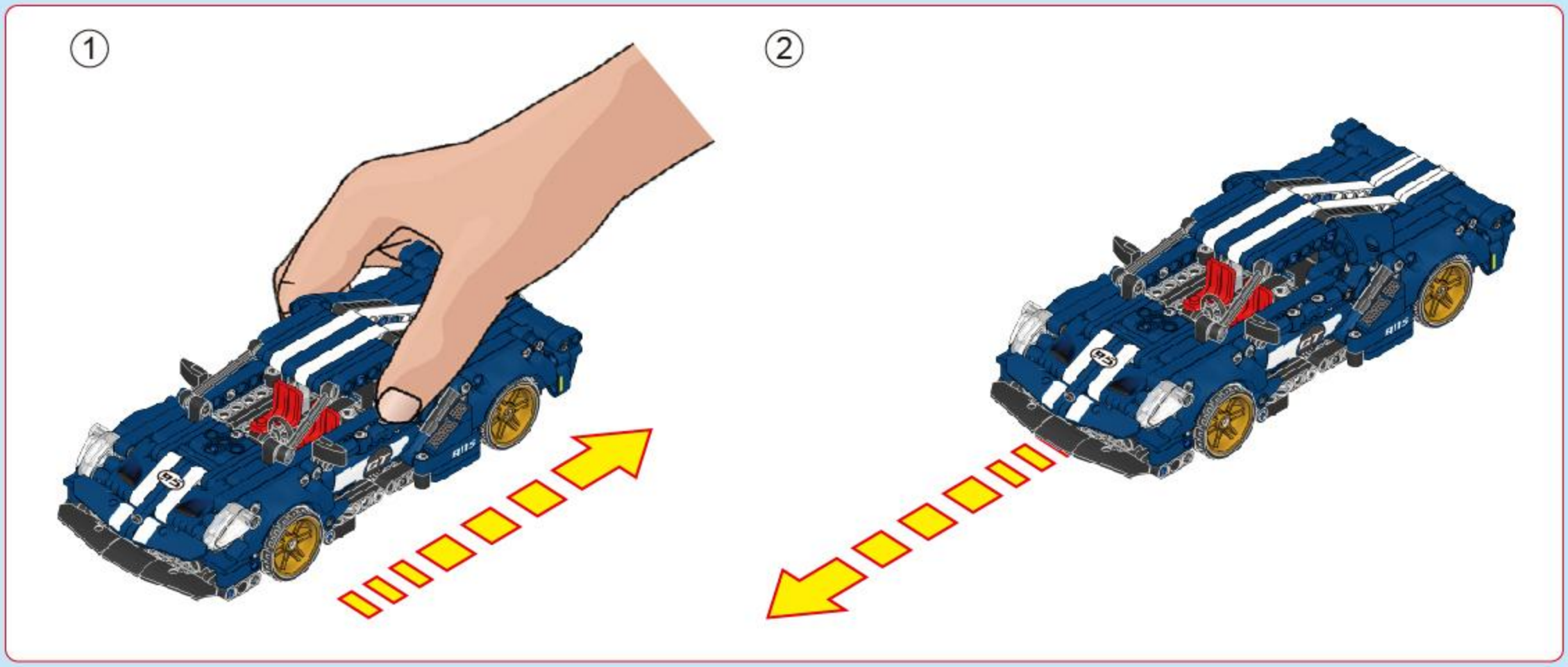

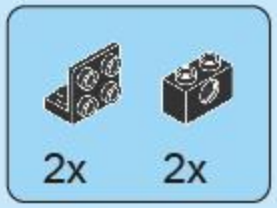

175

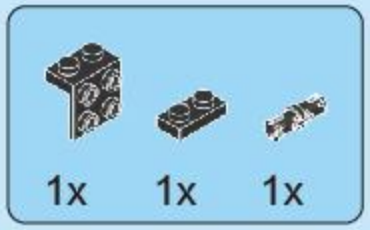

176

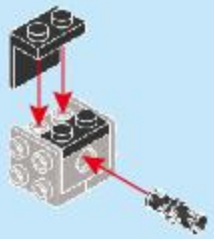

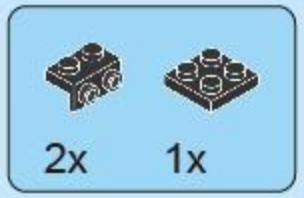

177

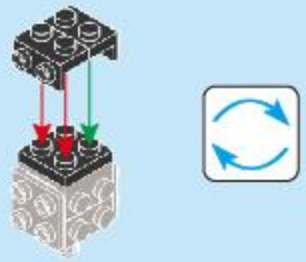

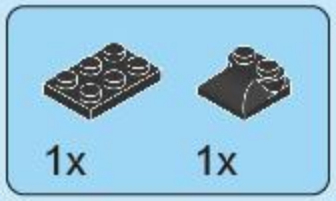

178

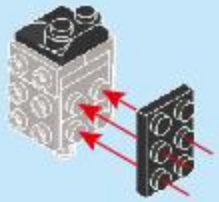

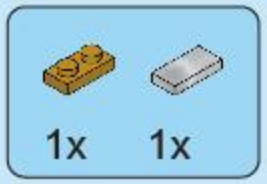

179

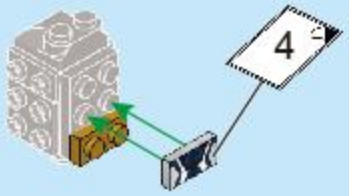

180

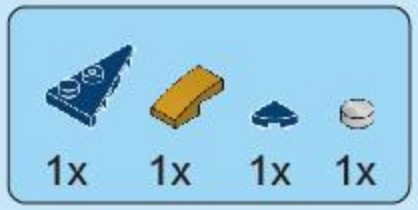

181

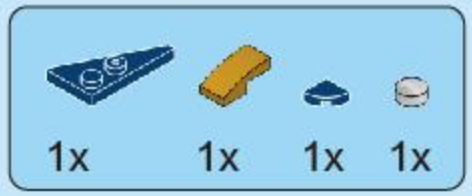

182

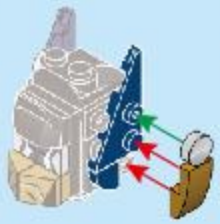

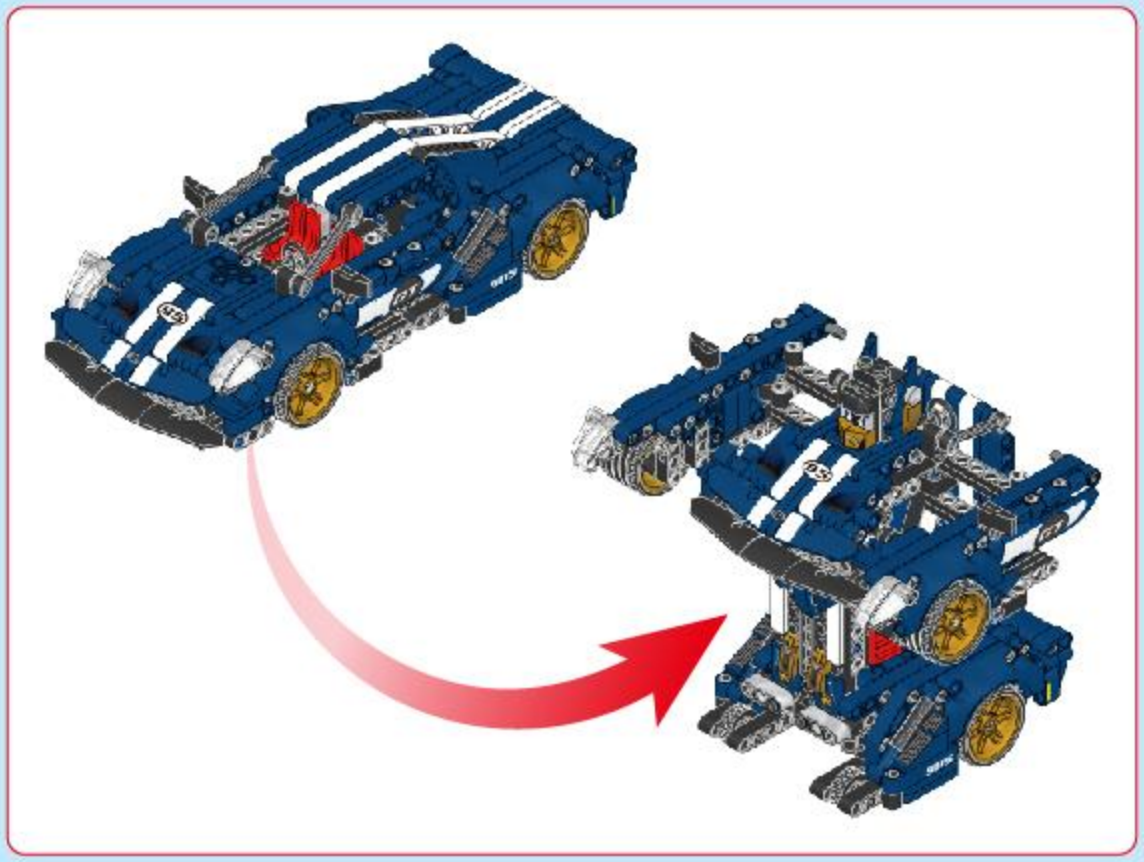

183

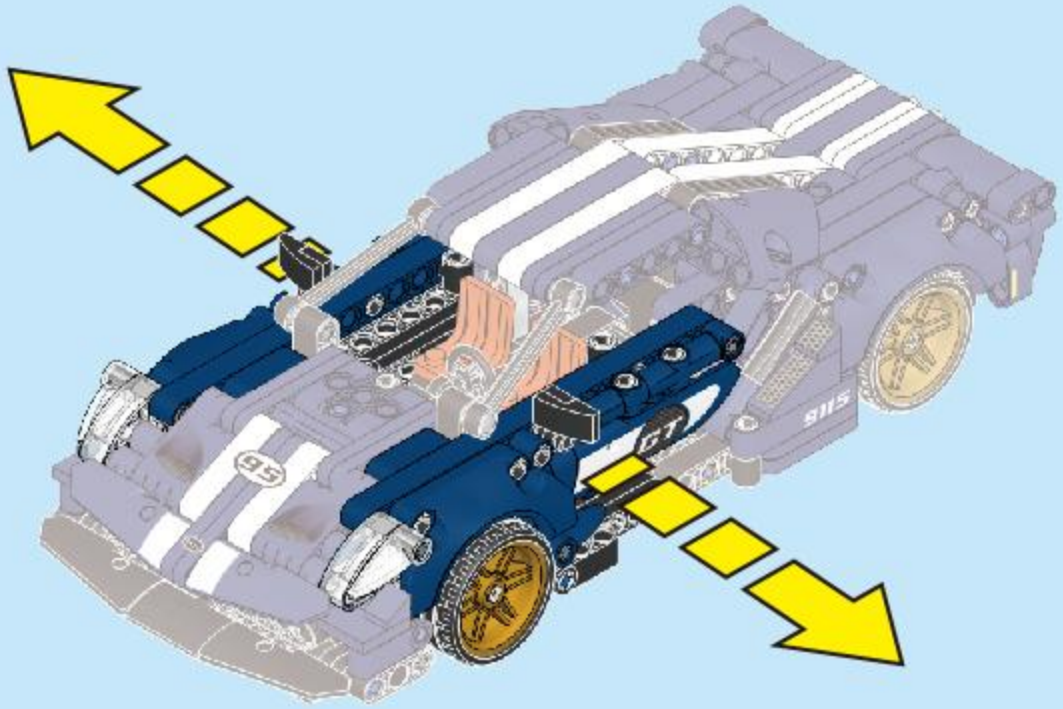

184

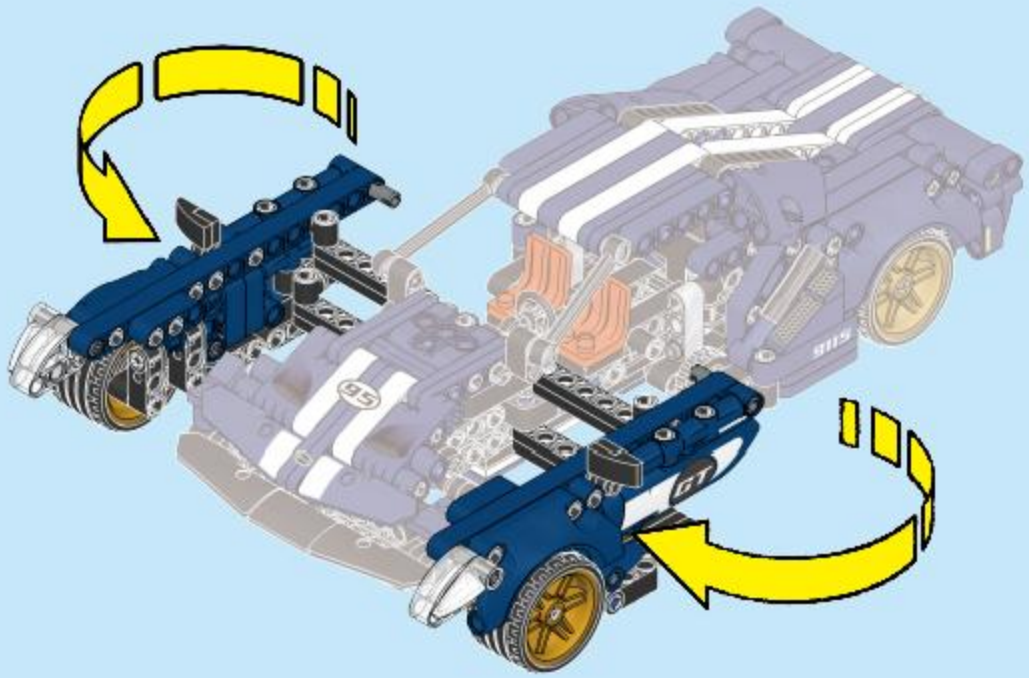

185

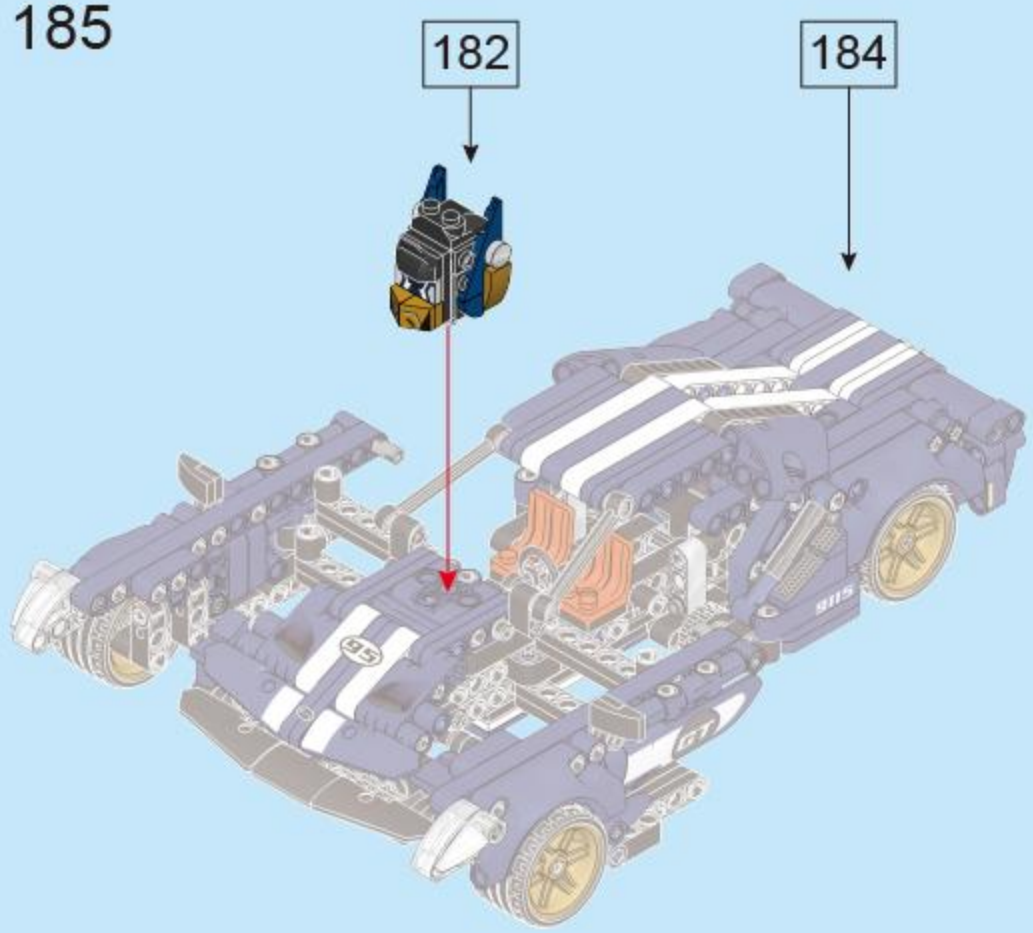

186

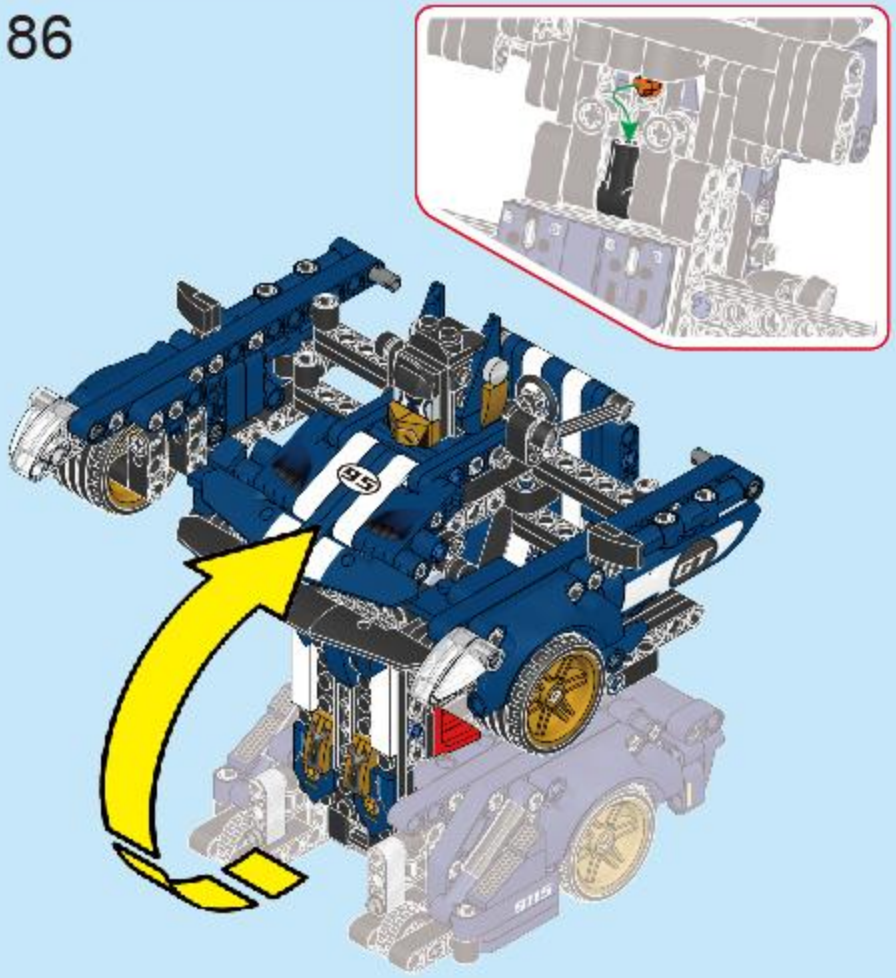

187

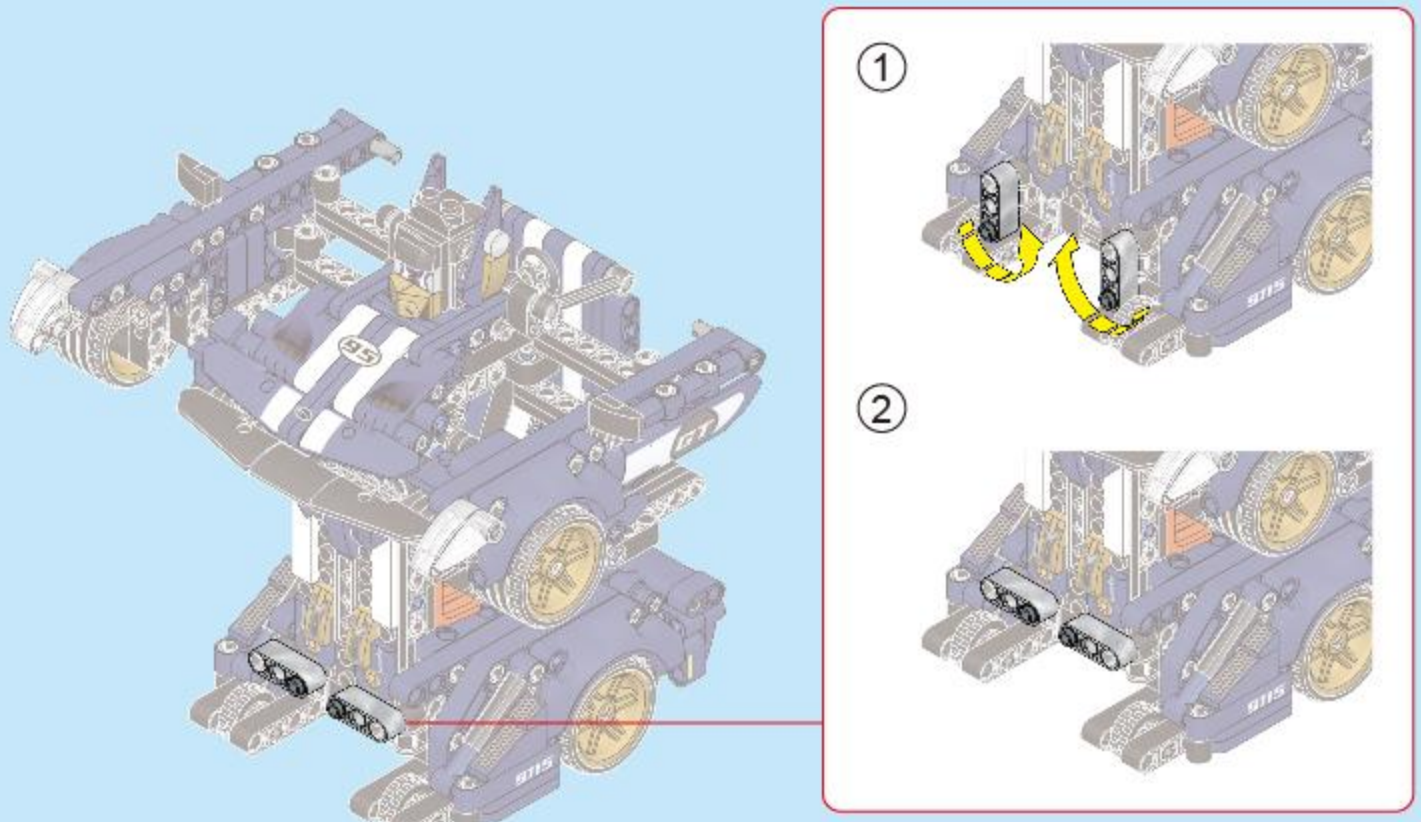

188

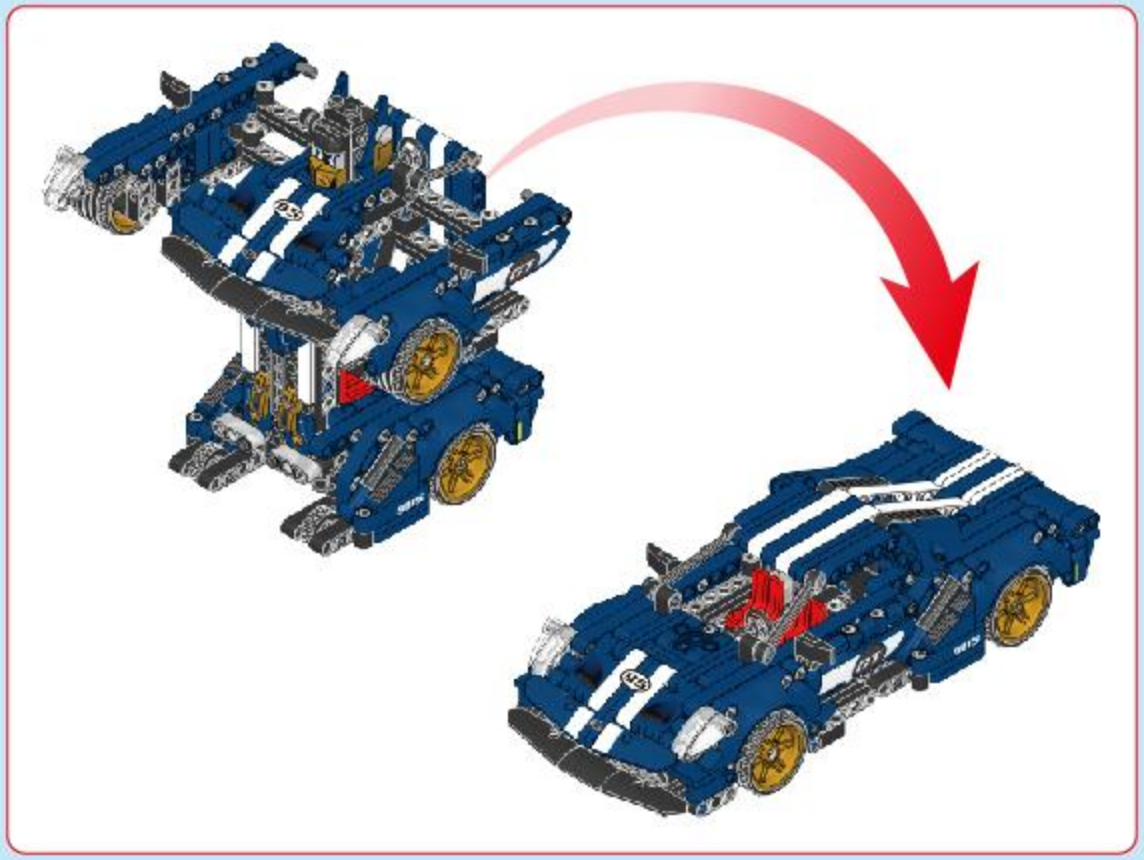

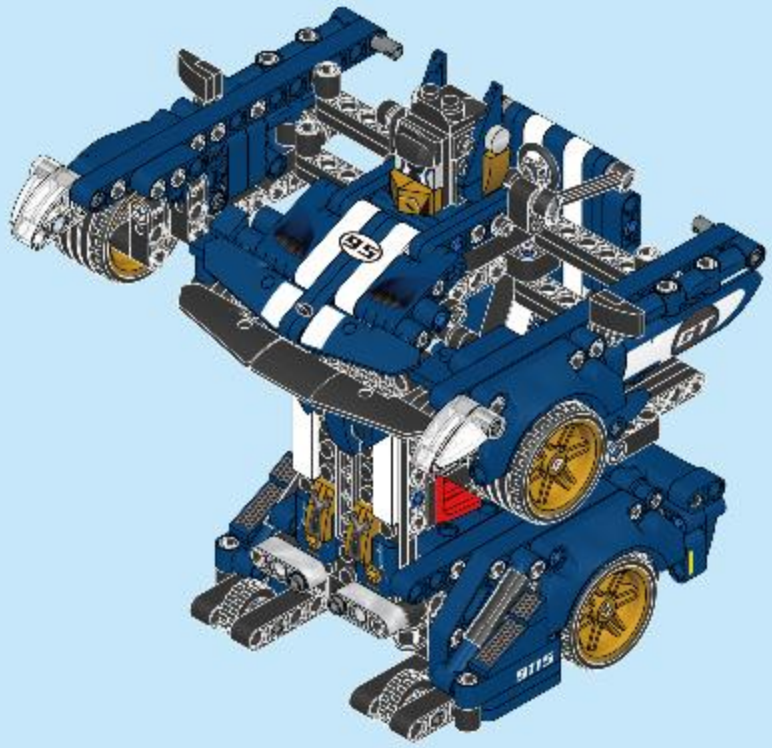

189

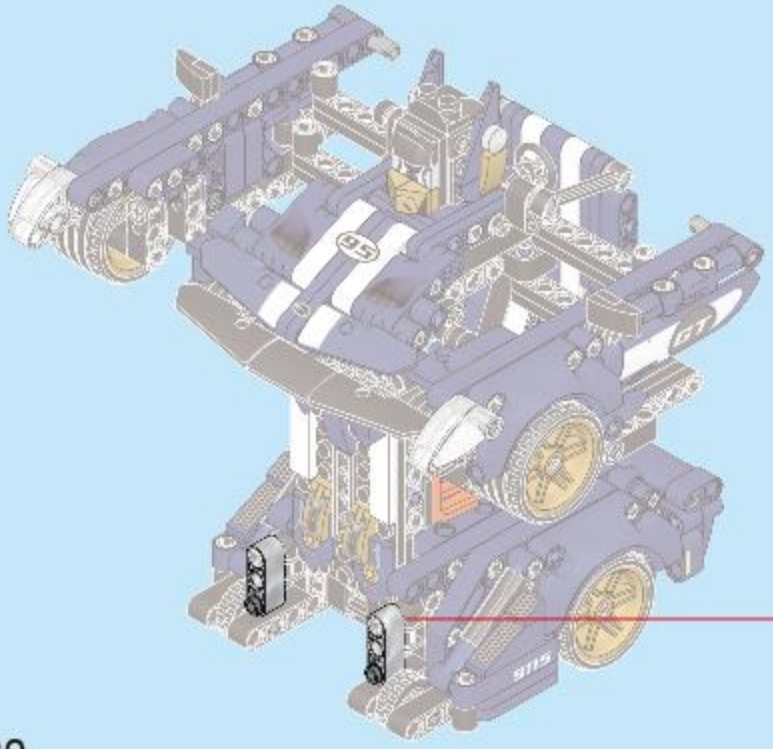

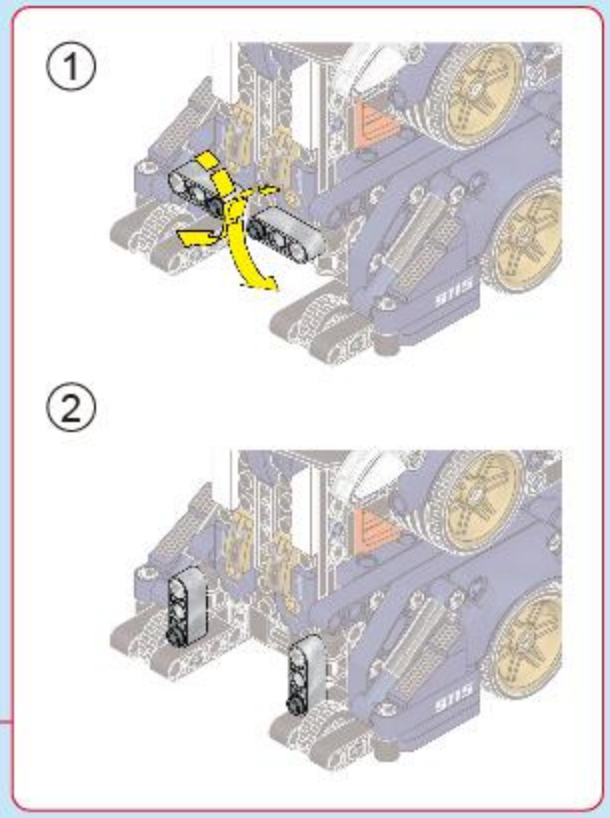

190

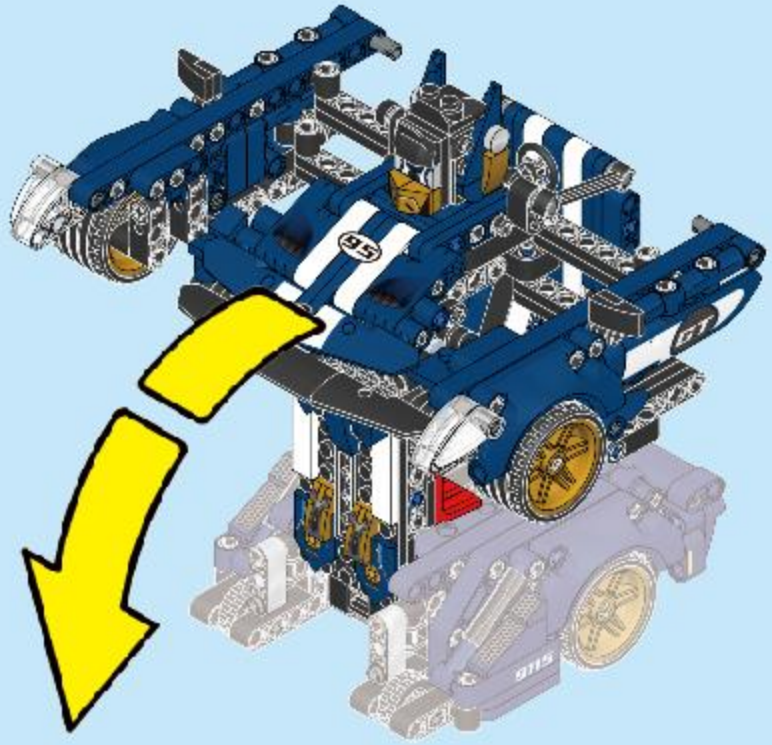

191

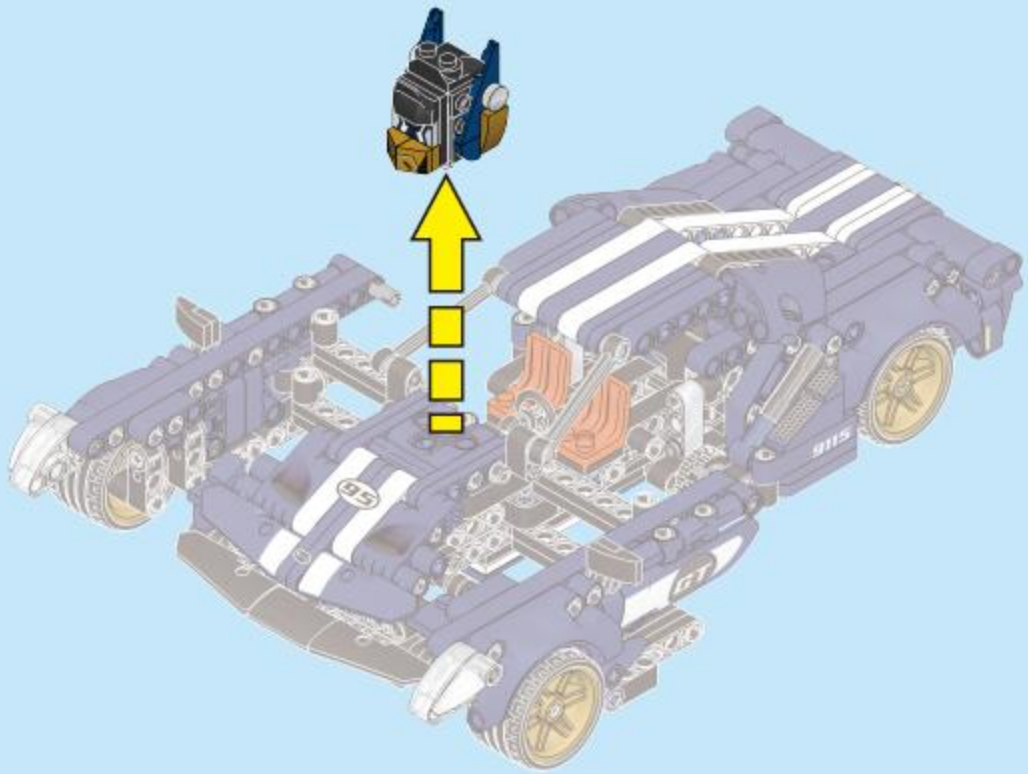

192

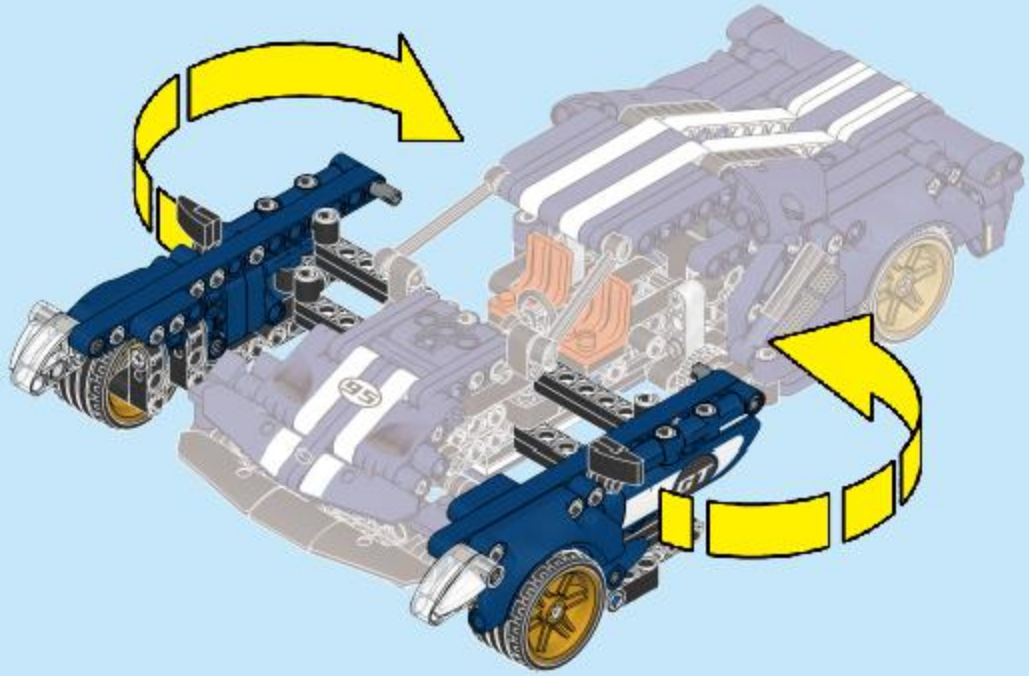

193

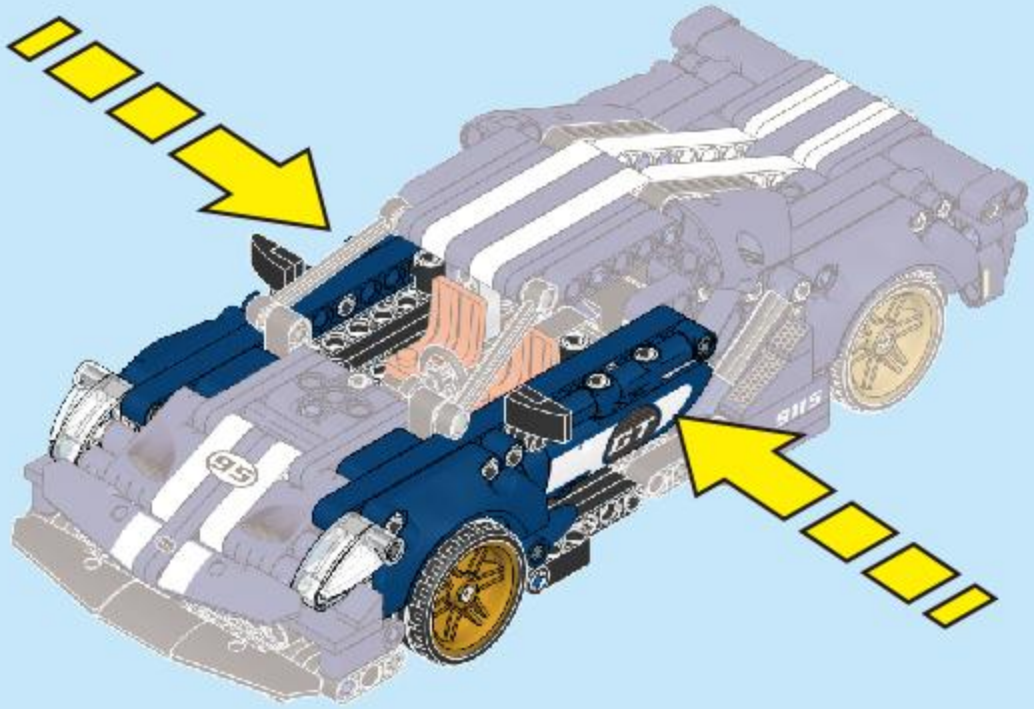

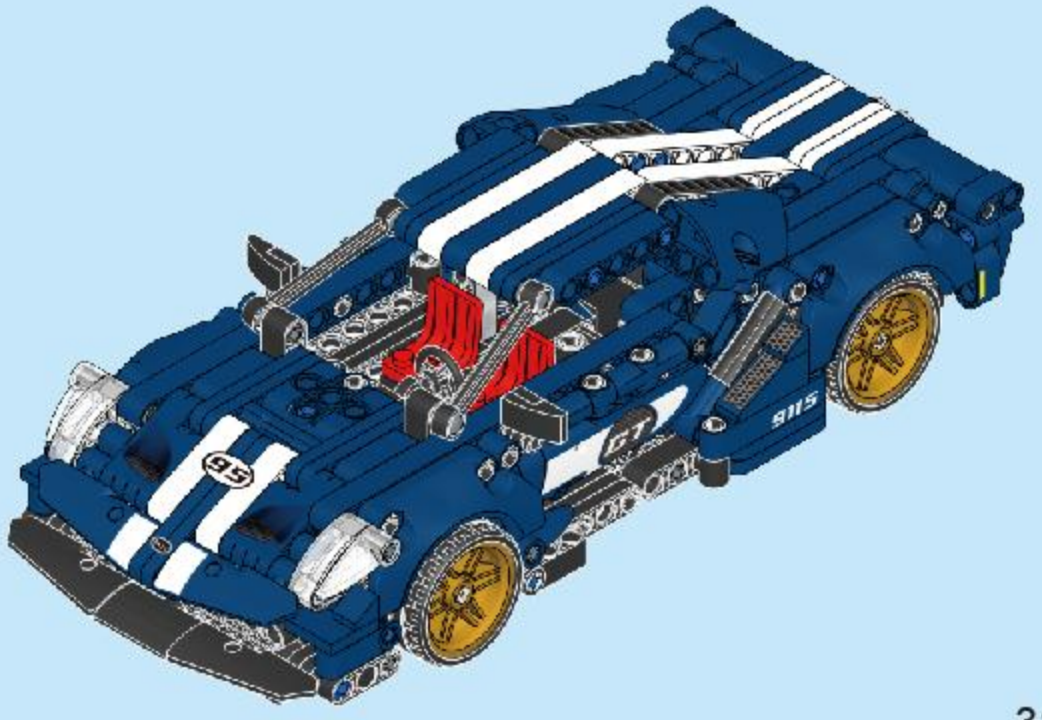

ENGINE-MORPH